LOSI® MINI LMT

4X4 RTR MONSTER JAM™ TRUCK, RTR

Instruction Manual
Bedienungsanleitung
Manuel d'utilisation
Manuale di Istruzioni

1280790
Created 04/26

HINWIES
Alle Anweisungen, Garantien und andere Begleitdokumente können von Horizon Hobby, LLC nach eigenem Ermessen geändert werden. Um aktuelle Produktinformationen zu erhalten, besuchen Sie www.horizonhobby.com oder www.towerhobbies.com und klicken Sie auf die Registerkarte Support oder Ressourcen für dieses Produkt.

ERKLÄRUNG DER BEGRIFFE
Die folgenden Begriffe werden in der gesamten Produktliteratur verwendet, um auf unterschiedlich hohe Gefahrenrisiken beim Betrieb dieses Produkts hinzuweisen:

WARNUNG: Wenn diese Verfahren nicht korrekt befolgt werden, ergeben sich wahrscheinlich Sachschäden, Kollateralschäden und schwere Verletzungen ODER mit hoher Wahrscheinlichkeit oberflächliche Verletzungen.

ACHTUNG: Wenn diese Verfahren nicht korrekt befolgt werden, ergeben sich wahrscheinlich Sachschäden UND die Gefahr von schweren Verletzungen.

HINWEIS: Wenn diese Verfahren nicht korrekt befolgt werden, können sich möglicherweise Sachschäden UND geringe oder keine Gefahr von Verletzungen ergeben.

WARNUNG: Lesen Sie die GESAMTE Bedienungsanleitung, um sich vor dem Betrieb mit den Produktfunktionen vertraut zu machen. Wird das Produkt nicht korrekt betrieben, kann dies zu Schäden am Produkt oder persönlichem Eigentum führen oder schwere Verletzungen verursachen.

Dies ist ein hochentwickeltes Hobby-Produkt. Es muss mit Vorsicht und gesundem Menschenverstand betrieben werden und benötigt gewisse mechanische Grundfähigkeiten. Wird dieses Produkt nicht auf eine sichere und verantwortungsvolle Weise betrieben, kann dies zu Verletzungen oder Schäden am Produkt oder anderen Sachwerten führen. Versuchen Sie nicht ohne Genehmigung durch Horizon Hobby, LLC, das Produkt zu zerlegen, es mit inkompatiblen Komponenten zu verwenden oder auf jegliche Weise zu erweitern. Diese Bedienungsanleitung enthält Anweisungen für Sicherheit, Betrieb und Wartung. Es ist unbedingt notwendig, vor Zusammenbau, Einrichtung oder Verwendung alle Anweisungen und Warnhinweise im Handbuch zu lesen und zu befolgen, damit es bestimmungsgemäß betrieben werden kann und Schäden oder schwere Verletzungen vermieden werden.

WARNUNG ZU GEFÄLSCHTEN PRODUKTEN: Bitte kaufen Sie Ihre Spektrum Produkte immer von einem autorisiertem Händler um sicherzu stellen, dass Sie ein authentisches hochqualitatives original Spektrum Produkt gekauft haben. Horizon Hobby lehnt jede Unterstützung, Service oder Garantieleistung von gefälschten Produkten oder Produkten ab die von sich in Anspruch nehmen kompatibel mit Spektrum oder DSM zu sein.

Nicht geeignet für Kinder unter 14 Jahren. Dies ist kein Spielzeug.

SICHERHEITSHINWEISE UND WARNUNGEN

Als Nutzer dieses Produktes, sind Sie allein verantwortlich, es in einer Art und Weise zu benutzen, die eine eigene Gefährdung und die anderer oder Beschädigung an anderem Eigentum ausschließt.

Das Modell ist ferngesteuert und anfällig für bestimmte äußere Einfl üsse. Diese Einfl üsse können zum vorübergehenden Verlust der Steuerfähigkeit führen, so dass es immer sinnvoll ist genügend Sicherheitsabstand in alle Richtungen um das Modell zu haben.

- Halten Sie stets in allen Richtungen einen Sicherheitsabstand zu Ihrem Modell ein, um Kollisionen und Verletzungen zu vermeiden. Dieses Modell wird über ein Funksignal gesteuert. Funksignale können von außerhalb gestört werden, ohne dass Sie darauf Einfluss nehmen können. Dies kann zu einem vorübergehenden Verlust der Steuerungskontrolle führen.
- Betreiben Sie Ihr Modell immer auf einer Freifläche ohne Fahrzeuge in voller Größe, Verkehr oder Menschen.
- Befolgen Sie stets sorgfältig die Anweisungen und Warnhinweise für das Modell und jegliche optionalen Hilfsgeräte (Ladegeräte, Akkupacks usw.).
- Bewahren Sie alle Chemikalien, Klein- und Elektroteile stets außerhalb der Reichweite von Kindern auf.
- Setzen Sie Geräte, die für diesen Zweck nicht speziell ausgelegt und geschützt sind, niemals Wasser aus. Feuchtigkeit kann die Elektronik beschädigen.
- Stecken Sie keinen Teil des Modells in den Mund, da dies zu schweren Verletzungen oder sogar zum Tod führen kann.
- Betreiben Sie Ihr Modell nie mit fast leeren Senderakkus.

LESEN SIE BITTE VOR DER NUTZUNG DIESES FAHRZEUGS ALLE GEDRUCKTEN MATERIALIEN SORGFÄLTIG DURCH.
HORIZON HOBBY IST NICHT FÜR UNBEABSICHTIGTE FEHLER IN DIESEM HANDBUCH VERANTWORTLICH.

INHALTSVERZEICHNIS

SICHERHEITSHINWEISE UND WARNUNGEN....15
PACKUNGSINHALT....16
WASSERFESTES FAHRZEUG MIT SPRITZWASSERGESCHÜTZER ELEKTRONIK....16
SICHERHEITSHINWEISE UND WARNUNGEN ZUM LADEN....17
AUFLADEN DES AKKUS....17
SCHNELLSTART....17
EINSETZEN DER SENDERBATTEREIEN....18
SENDERFUNKTIONEN....18
BINDEN....18
SICHERHEITSHINWEISE BEIM FAHREN....19
VOR DEM FAHREN MIT DEM FAHRZEUG....19
FÜHREN SIE EINEN LENKTEST DURCH....19
ENTRIEGELN DER KAROSSERIEVERRIEGELUNG....20
LAUFZEIT....20
INSTALLIEREN SIE DEN AKKU UND SCHALTEN SIE DAS FAHRZEUG EIN....21
TUNEN, EINSTELLEN UND WARTEN DES FAHRZEUGS....21
SERVICE/REPARATUR....21
STOSSDÄMPFER-REINIGUNG....22
PROBLEMLÖSUNG....23
ERSATZTEILE....24
OPTIONALE TEILE....25
GARANTIE UND SERVICE INFORMATIONEN....26
GARANTIE UND SERVICE KONTAKTINFORMATIONEN....27
RECHTLICHE INFORMATIONEN FÜR DIE EUROPÄISCHE UNION....27
EXPLOSIONSZEICHNUNG....54–59

PACKUNGSINHALT

- Losi Mini LMT 4X4 Monster Jam Truck, RTR (LOS01026)
- Spektrum SLT2 - 2-Kanal-Sender (SPMRSLT200F)
- Spektrum SLT 25a Geschwindigkeitsregler/Empfänger 1/16 & 1/18, IC2 (SPMXSE3025RX)
- 25T gebürstet 380 Motorvolumen (LOS11002)
- Spektrum SX108 Metallgetriebe-Mikroservo (SPMSSX108)
- Spektrum 810 mAh 2S 7,4 V Smart G2 50C LiPo, IC2 (SPMX812SH2)
- Spektrum S10 Smart G2 LiPo USB-C Ladegerät mit IC2-Anschluss (SPMXC0040)
- 4 AA-Akkus (für Sender)

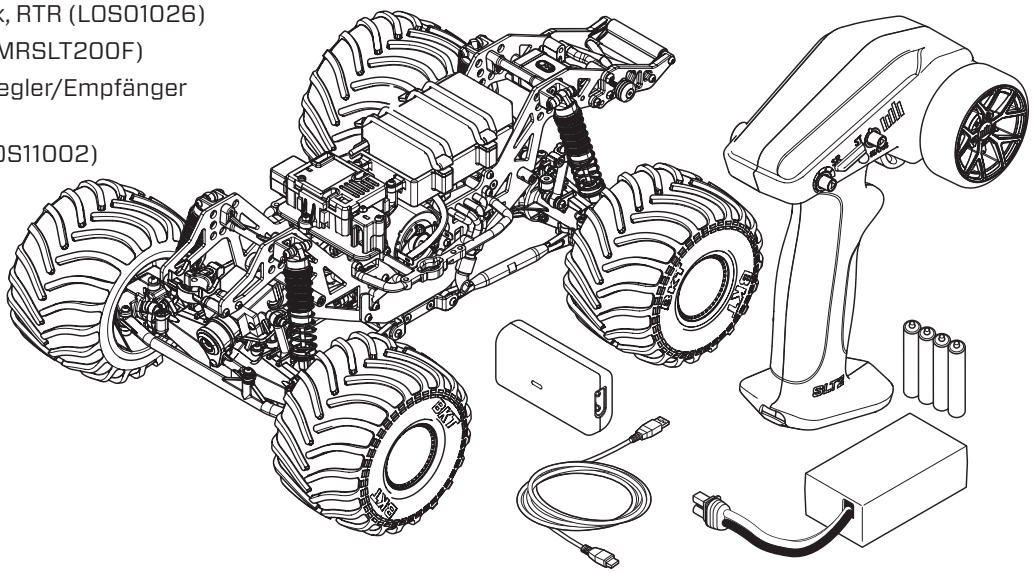

WASSERFESTES FAHRZEUG MIT SPRITZWASSERGESCHÜTZER ELEKTRONIK

Ihr neues Horizon Hobby Fahrzeug wurde mit einer Kombination von wasserfesten und spritzwassergeschützen Komponenten ausgestattet, die den Betrieb des Fahrzeuges unter nassen Bedingungen inklusive Pfützen, Bächen, nassem Gras, Schnee oder sogar Regen ermöglichen.

Obwohl das Fahrzeug sehr wasserfest ausgelegt ist, ist es nicht vollständig wasserdicht und sollte NICHT wie ein U-Boot behandelt werden. Die verschiedenen elektronischen Komponenten wie der elektronische Fahrtregler (ESC), die Servos und Empfänger sind wasserdicht, die meisten mechanischen Komponenten sind nur wasserbeständig und sollten daher nicht untergetaucht werden.

Metallteile, inklusive Lager, Bolzen Schrauben und Muttern wie auch die Kontakte in den elektrischen Kabeln sind für Korrosion anfällig wenn nicht zusätzliche Wartung nach jedem Betrieb in feuchter/nasser Umgebung erfolgt. Um die Langzeitleistung und die Garantie ihres Fahrzeuges zu erhalten, müssen Sie die Wartung wie in der Wartungsanleitung nach Fahrten in nasser Umgebung beschrieben durchführen. Sollten Sie diese zusätzliche Wartung nicht ausführen wollen, dürfen Sie ihr Fahrzeug unter diesen Bedingungen nicht betreiben.

⚠ **ACHTUNG:** Mangelnde Aufmerksamkeit bei dem Gebrauch dieses Produktes in Verbindung mit den folgenden Sicherheitshinweisen könnte zu Fehlfunktionen und zum Verlust der Garantie führen.

ALLGEMEINE SICHERHEITSHINWEISE

- Bitte lesen Sie sich die Wartungsanleitung nach Fahrten in nasser Umgebung sorgfältig durch und stellen sicher, dass Sie alle Werkzeuge für eine Wartung des Fahrzeuges haben.
- Sie können nicht alle Akkutypen für Fahrten in nasser Umgebung nutzen. Fragen Sie dazu vor dem Einsatz den Hersteller des Akkus. Achtsamkeit und Vorsicht ist notwendig wenn Sie LiPo Akkus in feuchten Umgebungen einsetzen.
- Die meisten Sender sind nicht wasserfest. Sehen Sie bitte dazu vor Inbetriebnahme in der Bedienungsanleitung ihres Senders nach oder kontaktieren Sie den Hersteller.
- Nehmen Sie niemals den Sender bei Blitzen oder Gewitter in Betrieb.
- Betreiben Sie ihr Fahrzeug nicht an Orten wo es in Kontakt mit Salzwasser oder verschmutzten, belasteten Gewässern kommen kann. Salzwasser ist sehr leitend und stark korrosionsfördernd, sein Sie daher sehr achtsam.
- Schon geringer Wasserkontakt kann den Motor beschädigen wenn er nicht für den Betrieb in Wasser ausgelegt ist. Sollte der Motor nass geworden sein geben Sie etwas Gas bis die meiste Feuchtigkeit vom Motor entfernt ist. Lassen Sie einen nassen Motor auf hoher Geschwindigkeit laufen wird dieses den Motor sehr schnell beschädigen.
- Fahren in nasser Umgebung kann die Lebenszeit des Motors reduzieren, da dieses den Motor stark beansprucht. Verändern Sie die Untersetzung zu einem kleinerem Ritzel oder größeren Zahnrad. Dieses erhöht das Drehmoment (und verlängert die Motorlebensdauer) bei dem Betrieb in Matsch, tieferen Pfützen oder anderen Bedingungen, die die Last des Motors für einen längeren Zeitraum erhöhen.

WARTUNGSANLEITUNG NACH FAHRTEN IN NASSER UMGEBUNG

- Entfernen Sie Wasser in den Reifen durch Gas geben. Nehmen Sie die Karosserie ab, drehen das Fahrzeug auf den Kopf und geben ein paar Mal kurz Vollgas bis das Wasser aus dem Reifen entfernt ist.

⚠ **ACHTUNG:** Halten Sie immer die Hände, Finger, Werkzeuge und andere lose oder hängende Objekte weg von drehenden Teilen wenn Sie diese Technik des Trocknens praktizieren.

- Entfernen Sie die Akkupacks und trocknen die Kontakte. Sollten Sie einen Kompressor oder Druckluft zur Verfügung haben, blasen Sie damit das Wasser aus dem Motorgehäuse.
- Nehmen Sie die Reifen und Felgen vom Fahrzeug ab und spülen Sie vorsichtig mit einem Gartenschlauch ab. Vermeiden Sie die Lager oder den Antrieb direkt zu spülen.

HINWEIS: Verwenden Sie keinen Hochdruckreiniger um das Fahrzeug zu reinigen.

- Reinigen Sie das Fahrzeug mit Druckluft aus einem Kompressor oder einer Druckluftflasche und entfernen so das Wasser aus den Spalten und Ecken.
- Sprühen Sie alle Lager, Befestigungen und andere Metallteile mit einem wasserverdrängendem Leichtöl oder Schmiermittel ein. Sprühen Sie nicht den Motor ein.
- Lassen Sie das Fahrzeug vor dem Einlagern vollständig trocknen. Das Abtropfen von Wasser (und Öl) kann durchaus ein paar Stunden dauern.
- Erhöhen Sie die Wartungsintervalle (Demontage, Inspektion und schmieren) von folgenden Komponenten:
  - » Vorder- und Hinterachse, Aufnahme und Lager.
  - » Alle Antriebswellen Lager, Gehäuse, Getriebe und Differentiale.
  - » Motor: reinigen Sie den Motor mit einen Aerosol Reiniger und ölen Sie dann die Lager mit leichtem Motoröl.

SICHERHEITSHINWEISE UND WARNUNGEN ZUM LADEN

ACHTUNG: Alle Anweisungen und Warnhinweise müssen genau befolgt werden. Falsche Handhabung von Li-Po Akkus kann zu Brand, Personen- und/oder Sachwertschäden führen.

- **LASSEN SIE DAS NETZGERÄT, LADEGERÄT UND AKKU NIEMALS UNBEAUFSICHTIGT WÄHREND DES BETRIEBES.**
- **LADEN SIE NIEMALS AKKUS ÜBER NACHT.**
- Durch Handhabung, Aufladung oder Verwendung des mitgelieferten Li-Po Akkus übernehmen Sie alle mit Lithiumakkus verbundenen Risiken.
- Sollte der Akku zu einem beliebigen Zeitpunkt beginnen, sich aufzublähen oder anzuschwellen, stoppen Sie die Verwendung unverzüglich. Falls dies beim Laden oder Entladen auftritt, stoppen Sie den Lade-/Entladevorgang, und entnehmen Sie den Akku. Wird ein Akku, der sich aufbläht oder anschwillt, weiter verwendet, geladen oder entladen, besteht Brandgefahr.
- Lagern Sie den Akku stets bei Zimmertemperatur an einem trockenen Ort.
- Bei Transport oder vorübergehender Lagerung des Akkus muss der Temperaturbereich zwischen 40°F und 120°F (ca. 5 – 49°C) liegen. Akku oder Modell dürfen nicht im Auto oder unter direkter Sonneneinstrahlung gelagert werden. Bei Lagerung in einem heißen Auto kann der Akku beschädigt werden oder sogar Feuer fangen.
- Laden Sie die Akkus immer weit entfernt von brennbaren Materialien.
- Überprüfen Sie den Akku stets vor dem Laden.
- Trennen Sie immer den Akku nach dem Laden und lassen das Ladegerät abkühlen.
- Überwachen Sie ständig die Temperatur des Akkupacks während des Ladens.
- VERWENDEN SIE AUSSCHLIESSLICH EIN LADEGERÄT DAS SPEZIELL FÜR DAS LADEN VON LI-PO AKKU GEEIGNET IST. Das Laden mit einem nicht geeignetem Ladegerät kann Feuer und / oder Sachbeschädigung zur Folge haben.
- Entladen Sie niemals ein Li-Po Akku unter 3V pro Zelle unter Last.
- Verdecken Sie niemals Warnhinweise mit Klettband.
- Laden Sie niemals Akkus ausserhalb ihrer sicheren Grenzen.
- Überprüfen Sie immer den Akku vor dem Laden und laden Sie niemals defekte oder beschädigte Akkus.
- Versuchen Sie nicht das Ladegerät zu demontieren oder zu verändern.
- Erlauben Sie niemals Minderjährigen die Akku-Packs aufzuladen.
- Laden Sie niemals Akkus an extrem kalten oder heißen Plätzen (empfohlener Temperaturbereich 5 – 49°) oder im direkten Sonnenlicht.

AUFLADEN DES AKKUS

HINWEIS: Laden Sie nur Akkus, die bei sich bei Berührung kühl anfühlen und nicht beschädigt sind. Prüfen Sie den Akku, um zu gewährleisten, dass dieser nicht beschädigt, also beispielsweise aufgequollen, verbogen, gebrochen oder durchstochen, ist.

ACHTUNG: Verwenden Sie ausschließlich speziell für die im Lieferumfang enthaltenen Li-Po-Akku vorgesehene Ladegeräte. Andernfalls könnte dies Brände, Verletzungen oder Sachschäden verursachen.

ACHTUNG: Überschreiten Sie niemals die empfohlenen Ladestromwerte.

Zum Laden des Akkus nur das mitgelieferte USB-Ladegerät verwenden.

1. Verbinden Sie das mitgelieferte USB-C-Netzkabel mit dem Ladegerät. Das Ladegerät funktioniert mit den meisten mobilen 5V-Stromquellen oder Smartphone-Ladegeräten mit mindestens 1 Ampere Ausgangsleistung.

HINWEIS: Das Laden des Akkus mit einer USB-Ladequelle von weniger als 1 Ampere Ausgangsleistung kann Wärme erzeugen.

2. Verbinden Sie den IC2-Anschluss des Akkus mit dem Ladegerät und achten Sie dabei auf die richtige Polarität. Das Laden eines vollständig entladenen Akkus kann etwa 45-60 Minuten dauern. Die Ladezeiten können abhängig von der Stromquelle variieren.
3. Den Akku vom Ladegerät trennen, wenn der Ladezyklus abgeschlossen ist.
4. Das Ladegerät von der Stromversorgung trennen.

ACHTUNG: Entfernen Sie den Akku unverzüglich, sobald der Ladevorgang abgeschlossen ist. Lassen Sie niemals einen Akku am Ladegerät angeschlossen.

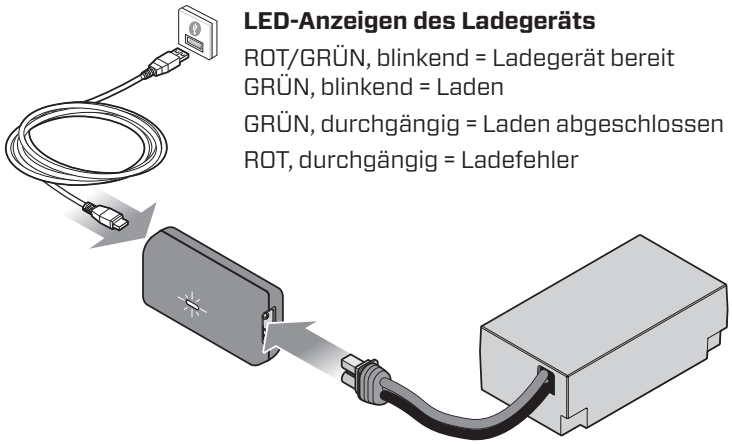

LED-Anzeigen des Ladegeräts

ROT/GRÜN, blinkend = Ladegerät bereit
GRÜN, blinkend = Laden
GRÜN, durchgängig = Laden abgeschlossen
ROT, durchgängig = Ladefehler

SCHNELLSTART

Bitte lesen die gesamte Bedienungsanleitung um den Losi® Mini LMT vollständig zu verstehen, einzustellen und Wartungen durchzuführen.

1. Bitte lesen Sie die Sicherheitshinweise in dieser Bedienungsanleitung.
2. Laden Sie den Akku. Bitte lesen Sie die Sicherheitshinweise und Warnungen zum Laden aus dem Lieferumfang.
3. Setzen Sie die AA Batterien in den Sender ein. Verwenden Sie nur Alkaline Batterien oder wiederaufladbare Akkus.
4. Setzen Sie den vollständig geladenen Akku im Fahrzeug ein.
5. Schalten Sie immer erst den Sender und dann das Fahrzeug ein. Beim Ausschalten schalten Sie immer zuerst das Fahrzeug aus und dann den Sender.
6. Überprüfen Sie die Richtung von Lenkung und Gas. Überprüfen Sie ob die Servos in die richtige Richtung arbeiten.
7. Fahren Sie das Fahrzeug.
8. Führen Sie die erforderlichen Wartungsarbeiten durch.

EINSETZEN DER SENDERBATTEREIEN

Für den Betrieb sind 4 AA Batterien erforderlich.

1. Nehmen Sie die Batterieklappe vom Sender ab.
2. Setzen Sie die Batterien wie abgebildet ein.
3. Setzen Sie die Batterieklappe wieder auf.

⚠ **ACHTUNG:** Entfernen Sie die Sender-Akkus niemals, während das Modell eingeschaltet ist. Es kann ansonsten zu einem Kontrollverlust über das Modell, zu einer Beschädigung oder zu unbeabsichtigten Verletzungen kommen.

⚠ **ACHTUNG:** Es besteht Explosionsrisiko wenn die Akkus durch einen falschen Typ ersetzt werden. Entsorgen Sie verbrauchte Batterien den Vorschriften entsprechend.

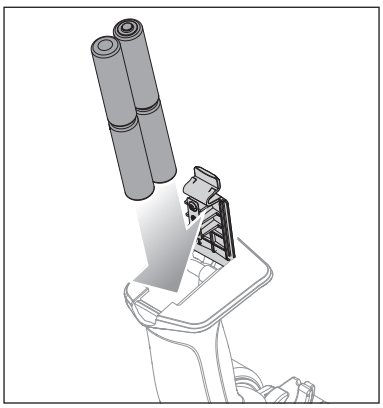

SENDERFUNKTIONEN

1. **Steuerrad** Steuerung (links/rechts) des Modells
2. **Gasauslöser** Steuerung der Geschwindigkeit und Richtung (Vorwärts/Bremsen/Rückwärts) des Modells
3. **Ein-/Aus-Taste** Ein-/Ausschalten des Modells
4. **Steuerung (ST-R) Umkehren der Servolaufrichtung** Umkehren des Steuerkanals
5. **Begrenzung Gaszufuhr** Begrenzt die Gaszufuhr auf 50/75/100 % Wählen Sie 50 % oder 75 % für Fahrer mit geringer Erfahrung oder wenn das Fahrzeug in einem kleinen Bereich gefahren wird
6. **Anzeige-Leuchten**
   - **Durchgängig rot—**zeigt die Funkverbindung und die ausreichende Akkuladung an
   - **Rot blinkend—**zeigt an, dass die Batteriespannung kritisch niedrig ist. Akkus ersetzen.
7. **Steuerrate** Anpassung der Steuerungsendpunkte
8. **Steuertrimmung** Anpassung des Steuermittelpunkts

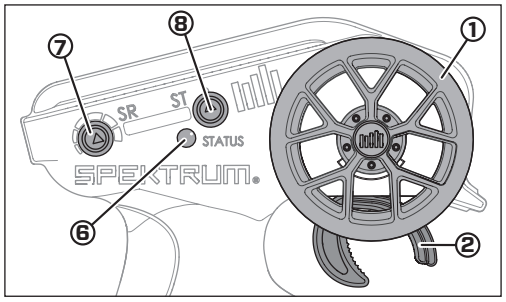

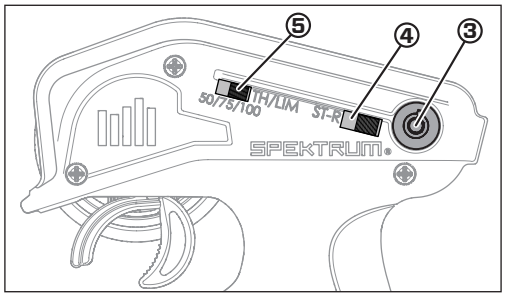

BINDEN

Das Binden ist der Vorgang, durch den der Empfänger darauf programmiert wird, den GUID-Code (Globally Unique Identifier) eines einzelnen Senders zu erkennen. **Der Sender und der Empfänger sind werksseitig gebunden.** Muss eine erneute Bindung durchgeführt werden, so ist die nachfolgende Anleitung zu befolgen:

1. Trennen Sie die Servolenkung von der 2n1-Einheit.
2. Stecken Sie den BIND-Stecker in den Steuerkanal ein.
3. Einen voll aufgeladenen Akku mit dem Geschwindigkeitsregler verbinden.
4. Den Geschwindigkeitsregler anschalten
5. Den Sender einschalten. Die rote Empfänger-LED leuchtet beständig, wenn die Bindung erfolgreich war.
6. Den Geschwindigkeitsregler AUSschalten, um die Einstellungen zu speichern.
7. Sender AUSschalten.
8. Ziehen Sie den BIND-Stecker ab und schließen Sie die Servolenkung wieder an.

Ein erneutes Binden muss durchgeführt werden, wenn der Empfänger an einen anderen Sender gebunden wird.

HINWEIS: Sender und Empfänger sollten nur dann gebunden werden, wenn sich im Umkreis von ca. 120 m (400 ft) kein weiterer kompatibler Sender im Bindungsmodus befindet. Andernfalls kann eine unerwünschte Bindung zu diesem Sender erfolgen.

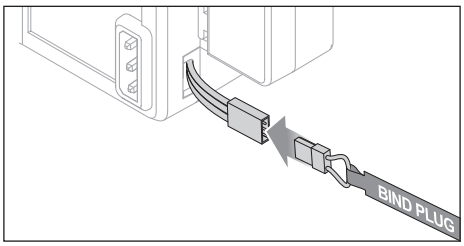

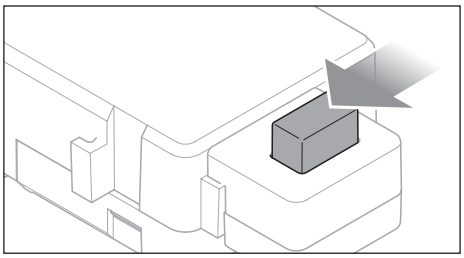

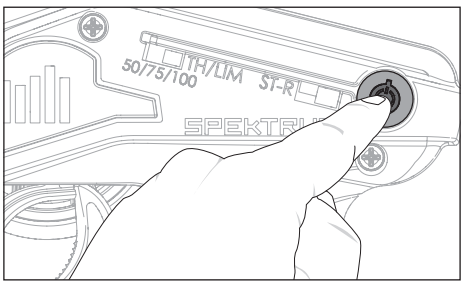

SICHERHEITSHINWEISE BEIM FAHREN

- Schalten Sie IMMER zuerst den Sender ein, bevor Sie den Empfänger einschalten. Schalten Sie IMMER zuerst den Empfänger aus, bevor Sie den Sender ausschalten.
- Halten Sie stets Blickkontakt zum Fahrzeug.
- Prüfen Sie das Fahrzeug auf lose Radteile.
- Prüfen Sie die Lenkbaugruppe auf lose Teile. Wenn Sie das Fahrzeug im Gelände fahren, können sich Befestigungen mit der Zeit lockern.
- ALWAYS operate your vehicle in a wide open area. Operating the vehicle in a small space or indoors can cause overheating at low speeds. Operating at low speed increases heat in the electronic speed control (ESC). Overheating can damage the vehicle and failure may result.
- Fahren Sie das Fahrzeug nicht in hohem Gras. Dadurch können das Fahrzeug oder die Elektronik beschädigt werden.
- Halten Sie das Fahrzeug an, wenn Sie bemerken, dass der Antrieb nachlässt. Wenn Sie das Fahrzeug mit schwachem Akku fahren, kann sich der Empfänger ausschalten. Dann können Sie die Kontrolle über das Fahrzeug verlieren. Schäden durch einen tiefentladenen LiPo Akku sind nicht durch die Garantie gedeckt.
- Drücken Sie den Gashebel nicht nach vorn oder hinten, wenn das Fahrzeug feststeckt. Wenn Sie in der Situation Gas geben kann der Motor oder der Regler (ESC) beschädigt werden.
- Lassen Sie nach jeder Fahrt die Elektronik auf Umgebungstemperatur abkühlen, bevor Sie das nächste Akkupack verwenden.

VOR DEM FAHREN MIT DEM FAHRZEUG

1. Prüfen Sie, ob die Aufhängung frei beweglich ist. Alle Querlenker und Steuerungskomponenten müssen frei beweglich sein. Bei Widerständen lässt sich das Fahrzeug nur schlecht bedienen.
2. Laden Sie ein Akku-Set auf. Laden Sie das Akku-Set stets gemäß den Anweisungen des Akku- und/oder Ladegeräteherstellers auf.
3. Radmuttern prüfen, um sicherzustellen, dass sie nicht locker sind.
4. Stellen Sie die Steuertrimmung des Senders ein. Befolgen Sie die Anweisungen zur Einstellung der Steuertrimmung/Ersatztrimmung, sodass das Fahrzeug geradeaus fährt, falls die Lenkung nicht bedient wird.
5. Führen Sie einen Lenktest durch.

WICHTIG: Prüfen Sie den Antriebsstrang auf eine mögliche Bindung, und stellen Sie sicher, dass sich das Fahrzeug frei bewegen lässt.

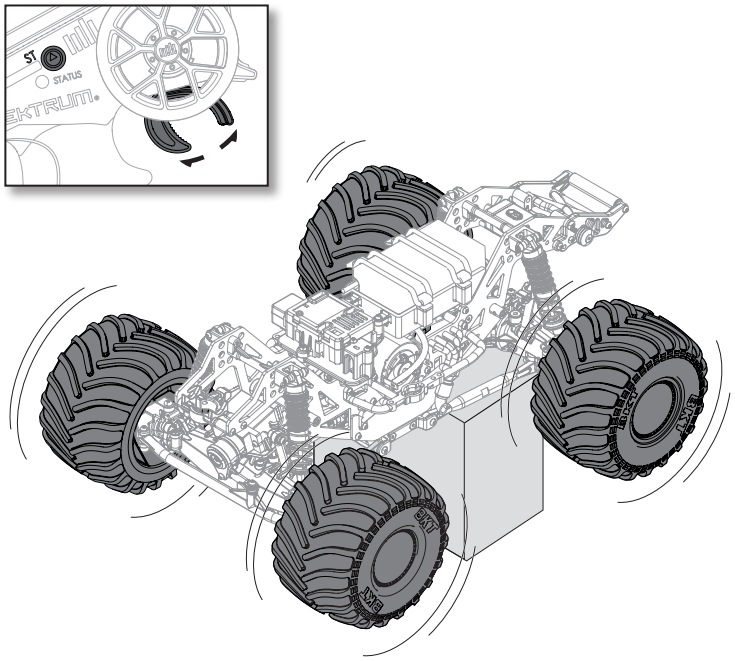

FÜHREN SIE EINEN LENKTEST DURCH

Einen Lenktest durchführen, während die Räder des Fahrzeugs den Boden nicht berühren.

Prüfen Sie die Fahrzeuglenkung, indem Sie das Senderlenkrad nach rechts drehen. Die Räder des Fahrzeugs müssen sich nach rechts drehen. Drehen Sie das Senderlenkrad nach links, dann müssen sich die Räder nach links drehen.

Drehen sich die Räder nach Einschalten des Fahrzeugs, die Gastrimmung anpassen, bis sie stoppen. Ziehen Sie den Trigger, damit das Fahrzeug vorwärts fährt. Wenn die Räder anhalten, drücken Sie den Trigger, um die Räder zu wenden.

Bei der Vorwärtsbewegung müssen die Räder ohne Betätigung des Lenkrads eine gerade Linie halten. Ist dies nicht der Fall, muss die Lenkungstrimmung so ausgerichtet werden, dass die Räder ohne Betätigung des Lenkrads eine gerade Linie halten.

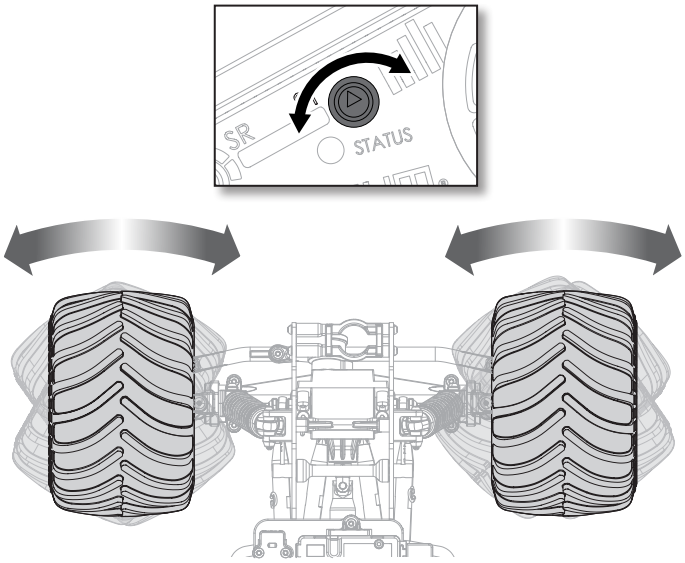

ENTRIEGELN DER KAROSSERIEVERRIEGELUNG

1. Greifen Sie auf die vier Drehverriegelungen unter dem Fahrgestell zu.
2. Drehen Sie die Steckverbinder der Drehverriegelungen so, dass sie mit dem Steckplatz übereinstimmen.

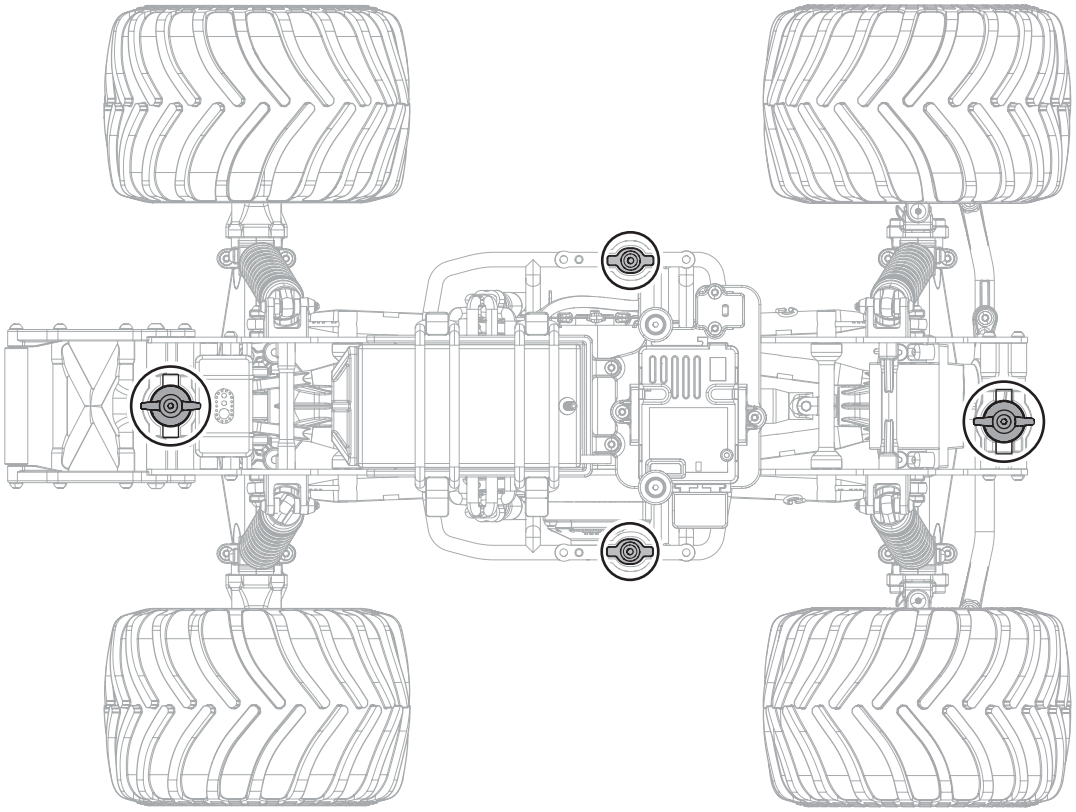

ENTRIEGELT

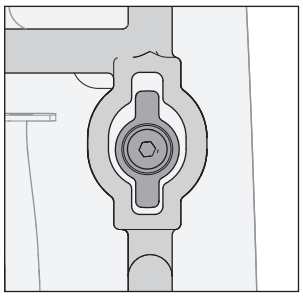

DREHEN ZUM VER- UND ENTRIEGELN

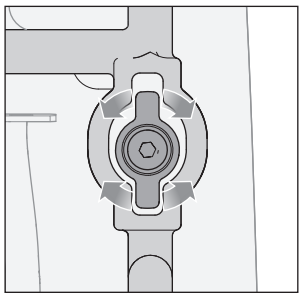

VERRIEGELT

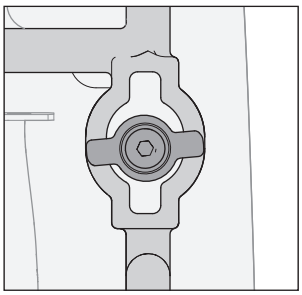

LAUFZEIT

Die durchschnittliche Laufzeit beträgt etwa 10–12 Minuten mit dem mitgelieferten Spektrum 2s 810 mAh LiPo-Akku. Der Zustand des Akkupacks ist ebenfalls ein wichtiger Faktor für Laufzeit und Geschwindigkeit. Die Akkuanschlüsse können sich beim Fahren erhitzen. Akkus verlieren mit der Zeit an Leistung und Kapazität.

Wenn Sie das Fahrzeug wiederholt aus dem Stand auf die Höchstgeschwindigkeit beschleunigen, werden die Akkus und die Elektronik mit der Zeit beschädigt. Plötzliche Beschleunigung verkürzt außerdem die Laufzeit.

SO VERLÄNGERN SIE DIE LAUFZEIT

- Fahren Sie den Motor mit der ersten Akkuladung auf einer ebenen Oberfläche sanft ein. Das richtige Einfahren erhöht die Lebenszeit und Leistung des Motors.
- Halten Sie Ihr Fahrzeug sauber und in gutem Wartungszustand.
- Erlauben Sie einen besseren Luftstrom zum ESC und zum Motor.
- Wechseln Sie das Getriebe zu einem niedrigeren Übersetzungsverhältnis. Ein niedrigeres Übersetzungsverhältnis senkt die Betriebstemperatur der Elektronik. Verwenden Sie ein kleineres Ritzel oder ein größeres Stirnrad, um das Übersetzungsverhältnis zu senken.

INSTALLIEREN SIE DEN AKKU UND SCHALTEN SIE DAS FAHRZEUG EIN

1. Klappen Sie die Karosserie / den Käfig mit Hilfe der Drehverschlüsse auf oder nehmen Sie sie ab, um an das Batteriefach zu gelangen.
2. Setzen Sie die vollständig geladenen Akkus in das Fahrzeug ein.
3. Sichern Sie den Akku mit dem elastischen Riemen.
4. Schalten Sie den Sender ein.
5. Schließen Sie den Akku an den Geschwindigkeitsregler/ Empfänger an.
6. Schalten Sie den Geschwindigkeitsregler/Empfänger ein.
7. Bauen Sie die Karosserie / den Käfig wieder ein und sichern Sie diese mit den Drehverschlüssen.

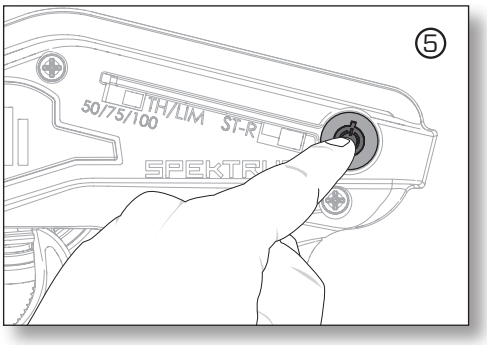

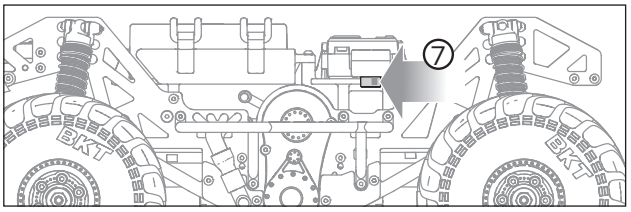

TUNEN, EINSTELLEN UND WARTEN DES FAHRZEUGS

- Untersuchen Sie das Fahrzeug regelmäßig.
- Entfernen Sie Dreck und Staub mit einem Pinsel.
- Prüfen Sie es auf Schäden an den Querlenkern und anderen Formteilen.
- Kleben Sie bei Bedarf die Reifen wieder an den Rädern fest.
- Ziehen Sie Befestigungen mit geeigneten Werkzeugen fest.
- Kontrollieren Sie die Sturz- und Spurstangen auf Verbiegungen. Wechseln Sie verbogene Stangen aus.
- Entfernen Sie die Stoßdämpfer und prüfen Sie sie auf Schäden. Bauen Sie neue Stoßdämpfer ein, wenn Öl austritt.
- Prüfen Sie Elektronik und Akkus auf freiliegende Drähte. Reparieren Sie freiliegende Drähte mit Isolierung oder wechseln Sie die Kabel aus.
- Prüfen Sie, ob der ESC / der Empfänger sicher im Fahrwerk befestigt sind. Ersetzen Sie bei Bedarf das doppelseitige Klebeband.
- Schalten Sie den Sender ein. Ersetzen Sie die Akkus im Sender, wenn die Anzeige leuchtet.
- Prüfen Sie das Stirnrad auf Abnutzung.

SERVICE/REPARATUR

FUNKANLAGE/ESC UND MOTOR

Wenn Probleme auftreten, die nicht in der Fehlersuchanleitung abgedeckt sind, wenden Sie sich bitte an den betreffenden Elektronikkundendienst. Die Kundendienstmitarbeiter können Sie speziell zu Ihrem Problem beraten und Anweisungen zur Lösung geben.

WARTUNG

Wenn Fragen auftreten, die nicht in der Fehlersuchanleitung oder im Abschnitt zur Wartung abgedeckt sind, wenden Sie sich bitte an die betreffende Horizon-Produktsupportabteilung.

REINIGUNG

Die Leistung kann beeinträchtigt werden, wenn Schmutz in Teile der Aufhängung gerät. Entfernen Sie Staub oder Schmutz mit Druckluft, einem weichen Pinsel oder einer Zahnbürste. Meiden Sie Lösungsmittel oder Chemikalien, da diese den Schmutz in die Lager oder bewegliche Teile spülen und die Elektronik beschädigen können.

STOSSDÄMPFER-REINIGUNG

Ölgefüllte Stoßdämpfer müssen regelmäßig gewartet werden, da sich das Öl zersetzt oder verschmutzt. Diese Wartung sollte je nach Fahrbedingungen etwa alle 3-5 Betriebsstunden durchgeführt werden.

- Den Stoßdämpfer vom Fahrzeug entfernen.
- Die Stoßdämpferkappe vom Stoßdämpfgergehäuse entfernen und die Flüssigkeit entsorgen.
- Dämpfer auseinandernehmen. Gründlich mit einem kunststoff- und elektroniksicheren Entfetter reinigen. (DYNE50001). Teile vor dem Zusammenbau trocknen.
- Stoßdämpfer wieder zusammenbauen und Stoßdämpfergehäuse mit Silikonflüssigkeit (22,5 Gewicht empfohlen, TLR74003) füllen.
- Die Welle und den Kolben langsam auf und ab bewegen, um Luftblasen zu entfernen.
- Kolben die Mitte des Gehäuses bewegen und Stoßdämpferkappe montieren.
- Übergelaufene Flüssigkeit abwischen.
- Stoßdämpfer wieder in das Fahrzeug einbauen.

EINSTELLEN DER FAHRHÖHE

Die Fahrhöhe ist eine Einstellung, die sich auf die Art und Weise auswirkt, wie das Fahrzeug springt, wendet und über Unebenheiten fährt. Ein Ende des Fahrzeugs aus einer Höhe von ca. 152 mm (6 Zoll) auf eine ebene Fläche fallen lassen. Beim Absenken der Vorderseite des Fahrzeugs sicherstellen, dass die vorderen Arme nach dem Aufsetzen des Fahrzeugs gleichmäßig und parallel zur ebenen Fläche ausgerichtet sind. Machen Sie das Gleiche mit der Rückseite, um sicherzustellen, dass beide Arme parallel zur ebenen Fläche sind.

Eine Absenkung der vorderen Fahrhöhe verbessert die Lenkung, verringert aber die Traktion. Eine Absenkung der hinteren Fahrhöhe erhöht die Traktion, verringert aber die Lenkfähigkeit.

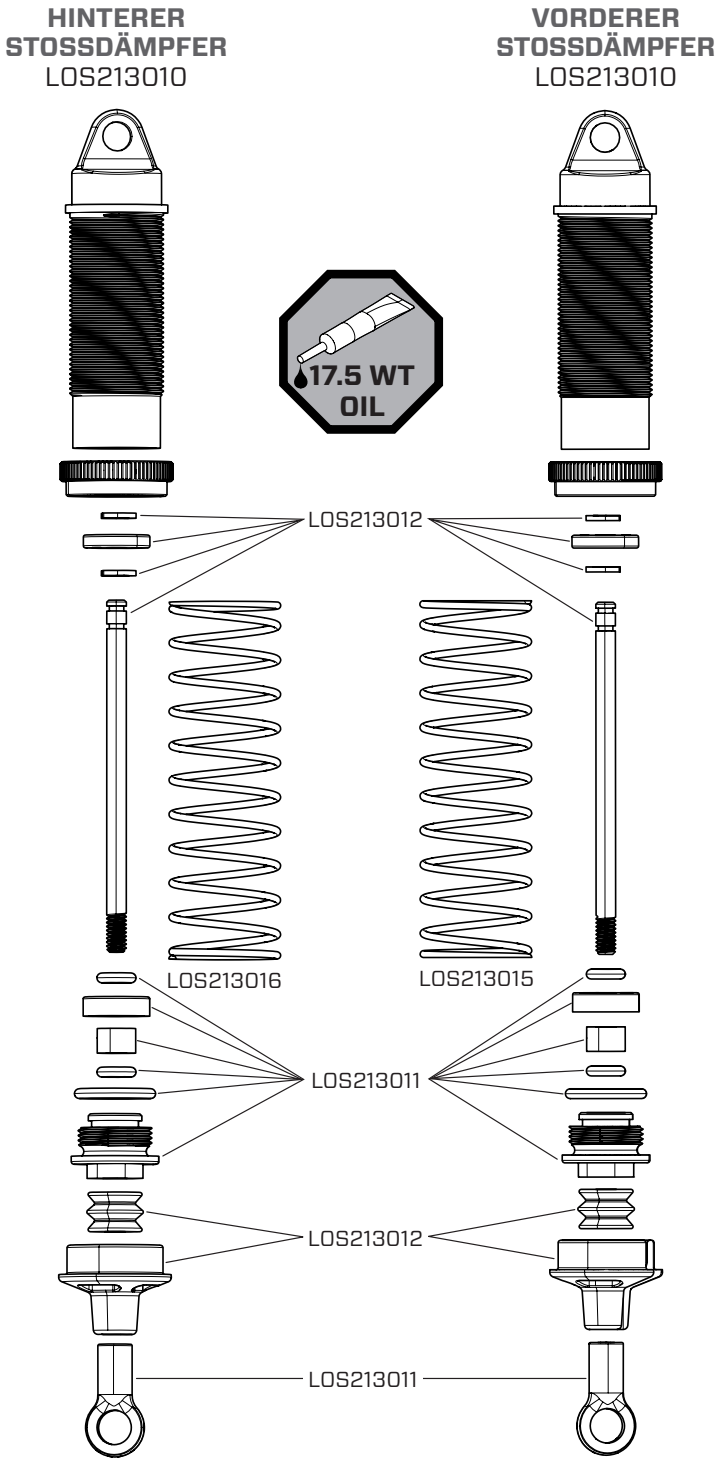

PROBLEMLÖSUNG

PROBLEM	MÖGLICHE URSACHE	LÖSUNG
Fahrzeug funktioniert nicht	Akku nicht geladen oder eingesteckt	Akku laden/an Regler stecken
	Reglerschalter nicht auf ON (EIN) gestellt	Schalten Sie den Regler ein (ON)
	Sender nicht eingeschaltet (ON) oder Batterien leer	Einschalten (ON)/Batterien ersetzen
Motor läuft, aber Räder drehen nicht	Ritzel hat keinen Kontakt zum Zahnrad	Stellen Sie das Zahnflankenspiel ein
	Ritzel dreht auf Motorwelle	Ziehen Sie das Ritzel auf der Motorwelle an
	Zahnräder abgenutzt	Ersetzen Sie das Ritzel
	Antriebsstift/Mitnehmer gebrochen	Überprüfen und ersetzen Sie den Mitnehmer
Lenkung arbeitet nicht	Servostecker nicht richtig im Empfänger angeschlossen	Stellen Sie sicher dass der Servostecker richtig herum im richtigen Kanal angeschlossen wurde
	Servogetriebe oder Motor defekt	Ersetzen oder reparieren Sie das Servo
Lenkt nicht in eine Richtung	Servogetriebe beschädigt	Ersetzen oder reparieren Sie das Servo
Motor dreht nicht	Motoranschluß/Lötstelle ist beschädigt	Löten Sie das Kabel wieder an
	Motorkabel ist gebrochen	Reparieren oder ersetzen Sie wie benötigt
	Regler ist beschädigt	Kontaktieren Sie den technischen Service von Horizon Hobby
Regler wird heiß	Motorübersetzung falsch gewählt	Verwenden Sie kleinere Ritzel oder ein größeres Zahnrad
	Antrieb blockiert	Überprüfen Sie den Antrieb auf Blockieren
Geringe Laufzeit oder schlechte Beschleunigung	Akkupack nicht vollständig geladen	Laden Sie den Akku
	Ladegerät lädt nicht vollständig	Verwenden Sie anderes Ladegerät
	Antrieb behindert/blockiert	Überprüfen Sie Räder oder Antrieb auf Behinderung/Blockierung
Schlechte Reichweite oder Aussetzer	Senderbatterien leer	Überprüfen und ersetzen
	Fahrzeugakku leer	Laden Sie den Akku
	Lose Kabel oder Anschlüsse	Überprüfen Sie alle Anschlüsse und Stecker

ERSATZTEILE

TEILE-NR.	BESCHREIBUNG
LOS-2311	Oberer viergliedriger Stangensatz mit variablem Durchmesser (4)
LOS-2312	Unterer viergliedriger Stangensatz mit variablem Durchmesser (4)
LOS-2822	Wheelie-Stangensatz, Schwarz
LOS-3986	Überrollkäfighalterung (L/R), Schwarz
LOS-4456	Karosserieplattensatz V3, Schwarz
LOS-4457	Überrollkäfigset, komplett
LOS-4458	Gehäusesatz, komplett
LOS-4459	MT-Rad, violetter Beadlock, hellgrau (2)
LOS-4460	MT-Reifen, violetter Beadlock, vormontiert (2)
LOS-4461	Gehäusehalterung mit Drehverriegelung
LOS11002	25T gebürsteter 380 Motorvolumen
LOS41042	Monster-Truck-Reifen(L/R)
LOS41043	Schaumstoff-Reifeneinsatz (2)
LOS75001	Super Tacky Differentialfett
LOS211042	Satz Akku und Funkhalterungsplatte
LOS211043	Servo Saver-Satz
LOS211047	Karosseriequerstrebensatz
LOS211048	4-in-1-Kollektiver Header-Satz (L/R)
LOS211051	Lenkungsspurstange und Lenkzwischenhebel
LOS212035	Achsgehäuse-Satz
LOS212036	Obere 4-gliedrige Halterung und Servoplatte
LOS212037	Mittlerer Getriebegehäusesatz mit Abdeckungen
LOS212038	Satz Mittlere Schieberantriebswelle
LOS212039	Mittlere Schieberantriebswelle (2)
LOS212040	Mittlere Antriebswelle, Schraubenstift (10)
LOS212041	Leerlauf und Buchsenantriebs-Getriebesatz
LOS212042	37T Zahnkranz, Mittelspule
LOS212044	Differenzial komplett (V/Hi)
LOS212045	13T Zahnradgetriebe, Mittelgetriebe
LOS212046	13T Zahnradgetriebe, Achsgehäuse
LOS212047	Hinterradachse (2)
LOS212048	Hinterer Kotflügel (2)
LOS212049	Universal-Antriebswellen-Satz vorne (2)
LOS212050	12 mm Rad-Sechskant und Schraubstift (4)
LOS212051	12 mm Rad-Sechskant-Schraubstift (10)
LOS212052	Zahnradgetriebe, 14T, 0,5 M, 2 mm Welle
LOS212053	Zahnradgetriebe, 15T, 0,5 M, 2 mm Welle

TEILE-NR.	BESCHREIBUNG
LOS212054	Zahnradgetriebe, 16T, 0,5 M, 2 mm Welle
LOS213010	Stoßdämpfersatz, komplett (2)
LOS213011	Stoßdämpfer-Umbau-Satz (4)
LOS213012	Kolbenstange-Umbau-Satz (2)
LOS213015	Stoßdämpferfedern weich, gelb (4)
LOS213016	Stoßdämpferfedern mittelfest, blau (4)
LOS213017	Stoßdämpferfedern fest, rot (4)
LOS214041	Spindel und Spindelträgersatz (L/R)
LOS214042	Schwingen-Satz (Vo/Hi)
LOS214043	Heck Befestigungssatz, 0 Grad
LOS214046	Achsschenkelbolzen-Satz (4)
LOS215001	Inbusschraube M2 x 8mm (10)
LOS215002	Flachkopfschraube, M2 x 8 mm (10)
LOS215003	Flachkopfschraube, M2 x 12 mm (10)
LOS215004	Rundkopfschrauben, M2x5mm (10)
LOS215005	Rundkopfschraube, M2 x 8mm (10)
LOS215006	Rundkopfschraube, M2 x 10mm (10)
LOS215007	Rundkopfschraube, M2 x 14mm (10)
LOS215009	Rundkopfschraube, M2 x 20mm (10)
LOS215010	Inbusschraube M2 x 25mm (10)
LOS216008	Unterlegscheibe, 2,2mm x 4,5mm x 0,3mm (10)
LOS217002	Kugellager mit Flansch 5 x 8 x 2,5mm (4)
LOS217003	Kugellager 7 x 13 x 3mm (4)
LOS235014	Sicherungsmutter, M2 x 0,4 x 4 mm (10)
LOS257007	Kugellager 4 x 8 x 3mm (4)
SPMRSLT200F	SLT2 – 2 Kanal-Sender (FS & OEM)
SPMRSLT320	SLT3 3 Kanal 2,4Ghz Nur SLT-Funksender
SPMSSX108	SX108 Mikroservogetriebe
SPMX812SH2	7,4 V 810 mAh 2S Smart G2 50C LiPo-Akku: IC2
SPMXC0040	S10 Smart G2 LiPo USB-C Ladegerät mit IC2-Anschluss
SPMXC2050	S155 55 W AC G2 Smart-Ladegerät
SPMXC2090P	S100 1x100W USB-C Smart-Ladegerät, 65 W USB-C GaN Netzteil Combo
SPMXSE3025RX	SLT 25A 2-in-1 ESC/Empfänger-Kombi, IC2: 1/16 & 1/18
TLR245011	Rundkopfschraube, M2 x 6mm (10)
TLR245016	M3 Sicherungsmuttern mit Flansch (10)

OPTIONALE TEILE

TEILE-NR.	BESCHREIBUNG
DYN2511	Gebogene Karrosserieschere
DYN2516	Gerade Karosserieschere
DYNT0504	Anfänger-Werkzeugsatz
DYNT1229	7-in-1-Werkzeugsatz Antrieb mit Handgriff
DYNT2010	Set gefräste Steckschlüssel (4 Stck), metrisch
DYNT3040	1/10 Sechskant- und Steckschlüsselsatz für Rennen (5)
HDXK0056	Federbelastete Nadelzange
HDXK0138	Kurze, federbelastete Nadelzange
HRAMMJ4901	CNC-Aluminium-Lenkstange (feste Verbindung)
LOS-2059	MT-Rad, schwarzer Beadlock, hellgrau (2)
LOS-2060	MT-Reifen, schwarzer Beadlock, vormontiert (2)
LOS210048	LED-Frontscheinwerfer-Satz
LOS211045	Wheelie-Stangensatz, grün
LOS211046	Wheelie-Stangensatz, blau
LOS211049	Überrollkäfigset, komplett, Grün
LOS211050	Überrollkäfigset, komplett, Blau
LOS211052	Karosserieplattensatz, Grün
LOS211053	Karosserieplattensatz, Blau
LOS311015	Querstange, Mitte, oben, Aluminium, schwarz
LOS311016	Querstange, Stoßdämpferbefestigung, Aluminium, schwarz (2)
LOS311017	Bügel-Querträger, Aluminium, schwarz (2)
LOS311019	Wheelie Stoßstange, Aluminium, schwarz
LOS311020	Lenkungsspurstange, Aluminium, schwarz
LOS312008	Achsgehäuse-Satz, Aluminium, schwarz
LOS312009	Achshalterung hinten, 0 Grad, Aluminium, schwarz
LOS314006	Unterer 4-gliederiger Befestigungssatz, Aluminium, schwarz (4)
LOS314007	Lenkungsspindel-Satz, Aluminium, schwarz
LOS314008	Spindelträgersatz, 0 Grad, Aluminium, schwarz

TEILE-NR.	BESCHREIBUNG
LOS314010	Obere 4-gliedrige Halterung, Aluminium, schwarz
LOS314012	Spindelträgersatz, 5 Grad, Aluminium, schwarz
LOS41044	MT-Rad, grüner Beadlock, hellgrau (2)
LOS41045	MT-Reifen, grüner Beadlock, vormontiert (2)
LOS41046	MT-Rad, blauer Beadlock, hellgrau (2)
LOS41047	MT-Reifen, blauer Beadlock, vormontiert (2)
LOS75001	Super Tacky Differentialfett
LOSB1107	Kurs/Spur Kegel, orange 2,75 (6)
PRO603100	Pro-Bond Reifenkleber
PRO1026500	Dreadnaught F/R für Mini LMT (2)
SPMR6130	Nur DXC+ TX
SPMSLT350	SLT3 3-Kanal SLT Sender mit SLR300 Empfänger
SPMSSX117	SX117 Mikro-Servo Metallgetriebe/Gehäuse
SPMXBC200	Smart LiPo-Akkuprüfer & Servotester
SPMXC21060	Sport 160 60W AC Smart-Ladegerät
SPMXC21060I	Sport 160 60W AC Smart-Ladegerät
SPMXC3040	G2 AC/DC Smart-Ladegerät 4x50W
SPMXC3040I	G2 AC/DC Smart-Ladegerät 4x50W
SPMXCA320	Adapter: IC3-Akku / IC2-Gerät
SPMXCA400	Smart LiPo Ladetasche 14 x 6,5 x 8 cm
SPMXSEM0500	Firma Bürstenloser Motor/2-in-1-Geschwindigkeitsregler Kombi, 5200 kV
TLR74000	Stoßdämpfer-Silikonöl, 15WT, 104 CST, 2oz
TLR74001	Stoßdämpfer-Silikonöl, 17,5WT, 150 CST, 2oz
TLR74002	Stoßdämpfer-Silikonöl, 20WT, 195 CST, 2oz
TLR74003	Stoßdämpfer-Silikonöl, 22,5WT, 223 CST, 2oz
TLR74004	Stoßdämpfer-Silikonöl, 25WT, 250 CST, 2oz
TLR313003	Aluminium-Stoßdämpfersatz, montiert (4)
TLR314009	Untere Stoßdämpferhalterung, Aluminium, schwarz (4)
TLR314010	Obere Stoßdämpferhalterung, Aluminium, schwarz (4)

GARANTIE UND SERVICE INFORMATIONEN

Warnung – Ein ferngesteuertes Modell ist kein Spielzeug. Es kann, wenn es falsch eingesetzt wird, zu erheblichen Verletzungen bei Lebewesen und Beschädigungen an Sachgütern führen. Betreiben Sie Ihr RC-Modell nur auf freien Plätzen und beachten Sie alle Hinweise der Bedienungsanleitung des Modells wie auch der Fernsteuerung.

Garantiezeitraum – Exklusive Garantie Horizon Hobby LLC (Horizon) garantiert, dass dasgekaufte Produkt frei von Material- und Montagefehlern ist. Der Garantiezeitraum entspricht den gesetzlichen Bestimmung des Landes, in dem das Produkt erworben wurde. In Deutschland beträgt der Garantiezeitraum 6 Monate und der Gewährleistungszeitraum 18 Monate nach dem Garantiezeitraum.

Einschränkungen der Garantie – (a) Die Garantie wird nur dem Erstkäufer (Käufer) gewährt und kann nicht übertragen werden. Der Anspruch des Käufers besteht in der Reparatur oder dem Tausch im Rahmen dieser Garantie. Die Garantie erstreckt sich ausschließlich auf Produkte, die bei einem autorisierten Horizon Händler erworben wurden. Verkäufe an dritte werden von dieser Garantie nicht gedeckt. Garantieansprüche werden nur angenommen, wenn ein gültiger Kaufnachweis erbracht wird. Horizon behält sich das Recht vor, diese Garantiebestimmungen ohne Ankündigung zu ändern oder modifizieren und widerruft dann bestehende Garantiebestimmungen.

(b) Horizon übernimmt keine Garantie für die Verkaufbarkeit des Produktes, die Fähigkeiten und die Fitness des Verbrauchers für einen bestimmten Einsatzzweck des Produktes. Der Käufer allein ist dafür verantwortlich, zu prüfen, ob das Produkt seinen Fähigkeiten und dem vorgesehenen Einsatzzweck entspricht.

(c) Ansprüche des Käufers Es liegt ausschließlich im Ermessen von Horizon, ob das Produkt, bei dem ein Garantiefall festgestellt wurde, repariert oder ausgetauscht wird. Dies sind die exklusiven Ansprüche des Käufers, wenn ein Defekt festgestellt wird.

Horizon behält sich vor, alle eingesetzten Komponenten zu prüfen, die in den Garantiefall einbezogen werden können. Die Entscheidung zur Reparatur oder zum Austausch liegt nur bei Horizon. Die Garantie schließt kosmetische Defekte oder Defekte, hervorgerufen durch höhere Gewalt, falsche Behandlung des Produktes, falscher Einsatz des Produktes, kommerziellen Einsatz oder Modifikationen irgendwelcher Art aus.

Die Garantie schließt Schäden, die durch falschen Einbau, falsche Handhabung, Unfälle, Betrieb, Service oder Reparaturversuche, die nicht von Horizon ausgeführt wurden aus.

Ausgeschlossen sind auch Fälle die bedingt durch (vii) eine Nutzung sind, die gegen geltendes Recht, Gesetze oder Regularien verstoßen haben. Rücksendungen durch den Käufer direkt an Horizon oder eine seiner Landesvertretung bedürfen der Schriftform.

Schadensbeschränkung – Horizon ist nicht für direkte oder indirekte Folgeschäden, Einkommensausfälle oder kommerzielle Verluste, die in irgendeinem Zusammenhang mit dem Produkt stehen verantwortlich, unabhängig ab ein Anspruch im Zusammenhang mit einem Vertrag, der Garantie oder der Gewährleistung erhoben werden. Horizon wird darüber hinaus keine Ansprüche aus einem Garantiefall akzeptieren, die über den individuellen Wert des Produktes hinaus gehen. Horizon hat keinen Einfluss auf den Einbau, die Verwendung oder die Wartung des Produktes oder etwaiger Produktkombinationen, die vom Käufer gewählt werden. Horizon übernimmt keine Garantie und akzeptiert keine Ansprüche für in der folge auftretende Verletzungen oder Beschädigungen. Mit der Verwendung und dem Einbau des Produktes akzeptiert der Käufer alle aufgeführten Garantiebestimmungen ohne Einschränkungen und Vorbehalte.

Wenn Sie als Käufer nicht bereit sind, diese Bestimmungen im Zusammenhang mit der Benutzung des Produktes zu akzeptieren, werden Sie gebeten, dass Produkt in unbenutztem Zustand in der Originalverpackung vollständig bei dem Verkäufer zurückzugeben.

Sicherheitshinweise – Dieses ist ein hochwertiges Hobby Produkt und kein Spielzeug. Es muss mit Vorsicht und Umsicht eingesetzt werden und erfordert einige mechanische wie auch mentale Fähigkeiten. Ein Versagen, das Produkt sicher und umsichtig zu betreiben kann zu Verletzungen von Lebewesen und Sachbeschädigungen erheblichen Ausmaßes führen. Dieses Produkt ist nicht für den Gebrauch durch Kinder ohne die Aufsicht eines Erziehungsberechtigten vorgesehen. Die Anleitung enthält Sicherheitshinweise und Vorschriften sowie Hinweise für die Wartung und den Betrieb des Produktes. Es ist unabdingbar, diese Hinweise vor der ersten Inbetriebnahme zu lesen und zu verstehen. Nur so kann der falsche Umgang verhindert und Unfälle mit Verletzungen und Beschädigungen vermieden werden.

Fragen, Hilfe und Reparaturen – Ihr lokaler Fachhändler und die Verkaufstelle können eine Garantiebeurteilung ohne Rücksprache mit Horizon nicht durchführen. Dies gilt auch für Garantiereparaturen. Deshalb kontaktieren Sie in einem solchen Fall den Händler, der sich mit Horizon kurz schließen wird, um eine sachgerechte Entscheidung zu fällen, die Ihnen schnellst möglich hilft.

Wartung und Reparatur – Muss Ihr Produkt gewartet oder repariert werden, wenden Sie sich entweder an Ihren Fachhändler oder direkt an Horizon.

Rücksendungen / Reparaturen werden nur mit einer von Horizon vergebenen RMA Nummer bearbeitet. Diese Nummer erhalten Sie oder ihr Fachhändler vom technischen Service. Mehr Informationen dazu erhalten Sie im Serviceportal unter www. Horizonhobby. de oder telefonisch bei dem technischen Service von Horizon.

Packen Sie das Produkt sorgfältig ein. Beachten Sie, dass der Originalkarton in der Regel nicht ausreicht, um beim Versand nicht beschädigt zu werden. Verwenden Sie einen Paketdienstleister mit einer Tracking Funktion und Versicherung, da Horizon bis zur Annahme keine Verantwortung für den Versand des Produktes übernimmt. Bitte legen Sie dem Produkt einen Kaufbeleg bei, sowie eine ausführliche Fehlerbeschreibung und eine Liste aller eingesendeten Einzelkomponenten. Weiterhin benötigen wir die vollständige Adresse, eine Telefonnummer für Rückfragen, sowie eine Email Adresse.

Garantie und Reparaturen – Garantieanfragen werden nur bearbeitet, wenn ein Originalkaufbeleg von einem autorisierten Fachhändler beiliegt, aus dem der Käufer und das Kaufdatum hervorgeht. Sollte sich ein Garantiefall bestätigen wird das Produkt repariert oder ersetzt. Diese Entscheidung obliegt einzig Horizon Hobby.

Kostenpflichtige Reparaturen – Liegt eine kostenpflichtige Reparatur vor, erstellen wir einen Kostenvoranschlag, den wir Ihrem Händler übermitteln. Die Reparatur wird erst vorgenommen, wenn wir die Freigabe des Händlers erhalten. Der Preis für die Reparatur ist bei Ihrem Händler zu entrichten. Bei kostenpflichtigen Reparaturen werden mindestens 30 Minuten Werkstattzeit und die Rückversandkosten in Rechnung gestellt. Sollten wir nach 90 Tagen keine Einverständniserklärung zur Reparatur vorliegen haben, behalten wir uns vor, das Produkt zu vernichten oder anderweitig zu verwerten.

ACHTUNG: Kostenpflichtige Reparaturen nehmen wir nur für Elektronik und Motoren vor. Mechanische Reparaturen, besonders bei Hubschraubern und RC-Cars sind extrem aufwendig und müssen deshalb vom Käufer selbst –vorgenommen werden.

10/15

GARANTIE UND SERVICE KONTAKTINFORMATIONEN

LAND DES KAUF	HORIZON HOBBY	E-MAIL ADRESSE / TELEFON	ADRESSE
Europäische Union	Horizon Technischer Service	service@horizonhobby.de +49 (0) 4121 2655 100	Hanskampring 9 D 22885 Barsbüttel, Germany
	Sales: Horizon Hobby GmbH		

RECHTLICHE INFORMATIONEN FÜR DIE EUROPÄISCHE UNION

EU Konformitätserklärung:
Losi Mini LMT 4X4 Monster Jam Truck, RTR (LOS01026): Hiermit erklärt Horizon Hobby, LLC, dass das Gerät den folgenden Richtlinien entspricht: EU-Richtlinie über Niederspannung 2014/35/EU; EU-Richtlinie über elektromagnetische Verträglichkeit 2014/30/EU; EU-Richtlinie über Funkanlagen 2014/53/EU; RoHS 2-Richtlinie 2011/65 / EU; RoHS 3-Richtlinie - Änderung 2011/65 / EU-Anhang II 2015/863.

Der vollständige Text der EU-Konformitätserklärung ist unter folgender Internetadresse abrufbar: https://www.horizonhobby.com/content/support-render-compliance.

HINWEIS: Dieses Produkt enthält Batterien, die unter die europäische Richtlinie 2006/66 / EG fallen und nicht mit dem Hausmüll entsorgt werden können. Bitte beachten Sie die örtlichen Vorschriften.

Drahtloser Frequenzbereich und Drahtlose Ausgangsleistung:
Sender:
2410-2480MHz
13,66 dBm

Offizieller EU-Hersteller:
Horizon Hobby, LLC
2904 Research Road
Champaign, IL 61822 USA

Offizieller EU-Importeur:
Horizon Hobby, GmbH
Hanskampring 9
22885 Barsbüttel Germany

WEEE-HINWEIS:

Dieses Gerät ist gemäß der Europäischen Richtlinie 2012/19/EU über Elektro- und Elektronik-Altgeräte (WEEE) gekennzeichnet. Dieses Symbol weist darauf hin, dass dieses Produkt kein normaler Haushaltsabfall ist, sondern in einer entsprechenden Sammelstelle für Elektro- und Elektronik-Altgeräte entsorgt werden muss.

MINI LMT 4X4 MONSTER JAM™ TRUCK, RTR

EXPLODED VIEW / EXPLOSIONSZEICHNUNG / VUE ÉCLATÉE DES PIÈCES / VISTA ESPLOSA DELLE PARTI

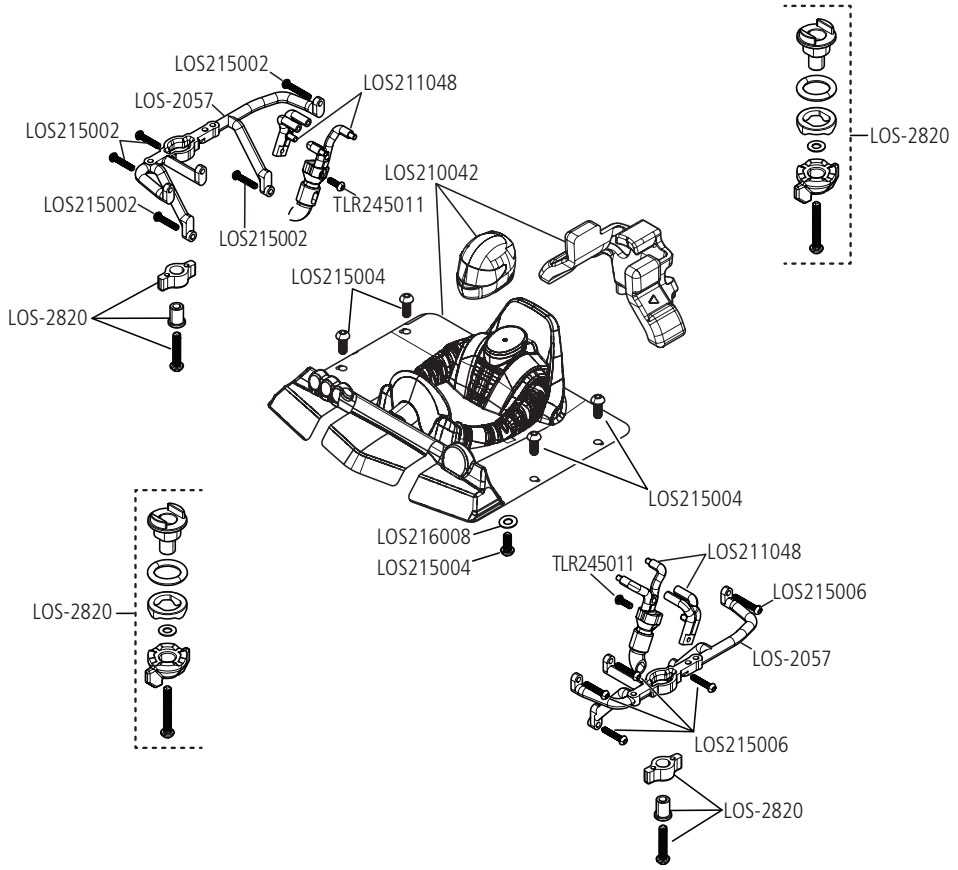

MINI LMT 4X4 MONSTER JAM™ TRUCK, RTR

EXPLODED VIEW / EXPLOSIONSZEICHNUNG / VUE ÉCLATÉE DES PIÈCES / VISTA ESPLOSA DELLE PARTI

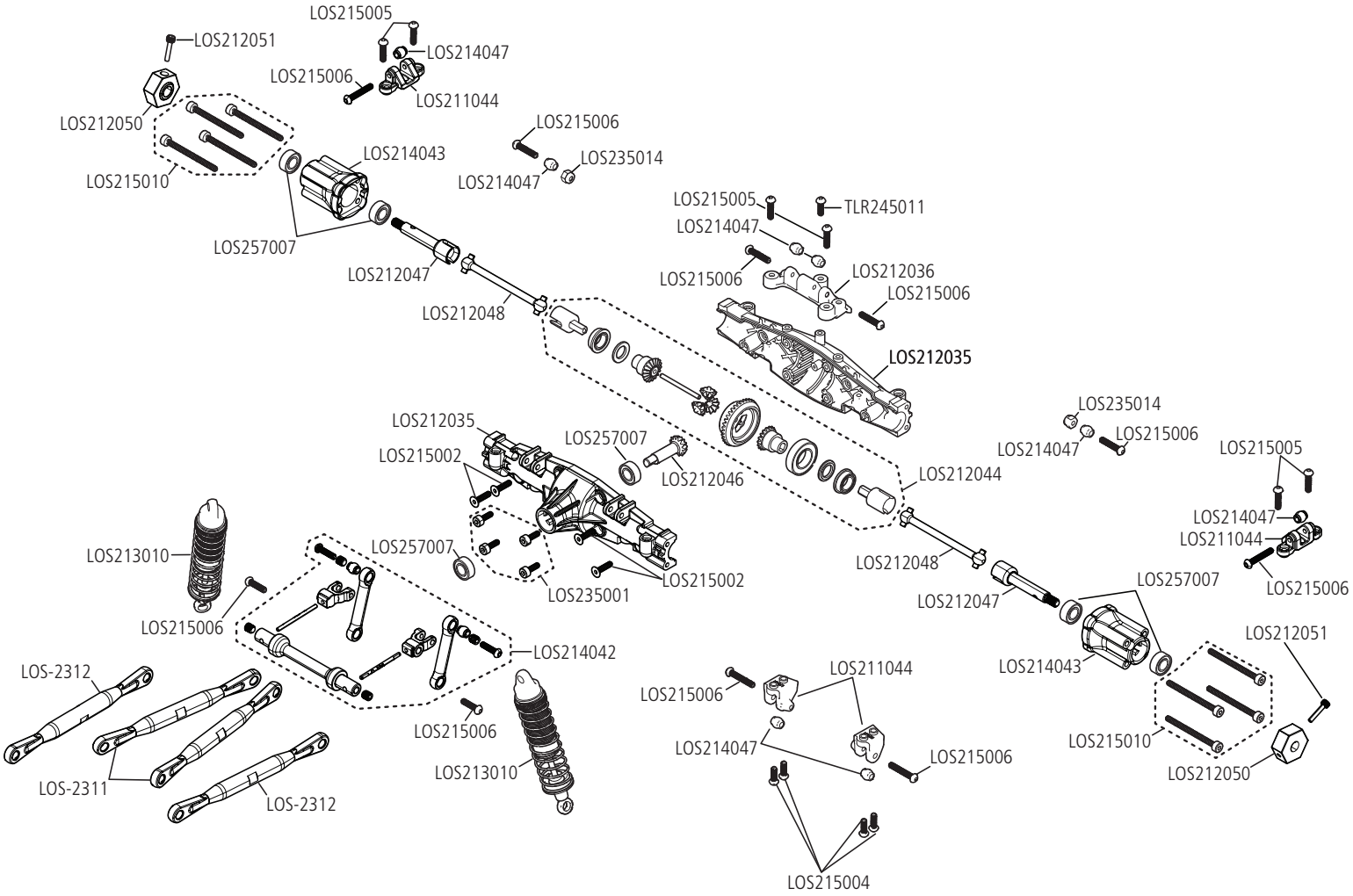

MINI LMT 4X4 MONSTER JAM™ TRUCK, RTR

EXPLODED VIEW / EXPLOSIONSZEICHNUNG / VUE ÉCLATÉE DES PIÈCES / VISTA ESPLOSA DELLE PARTI

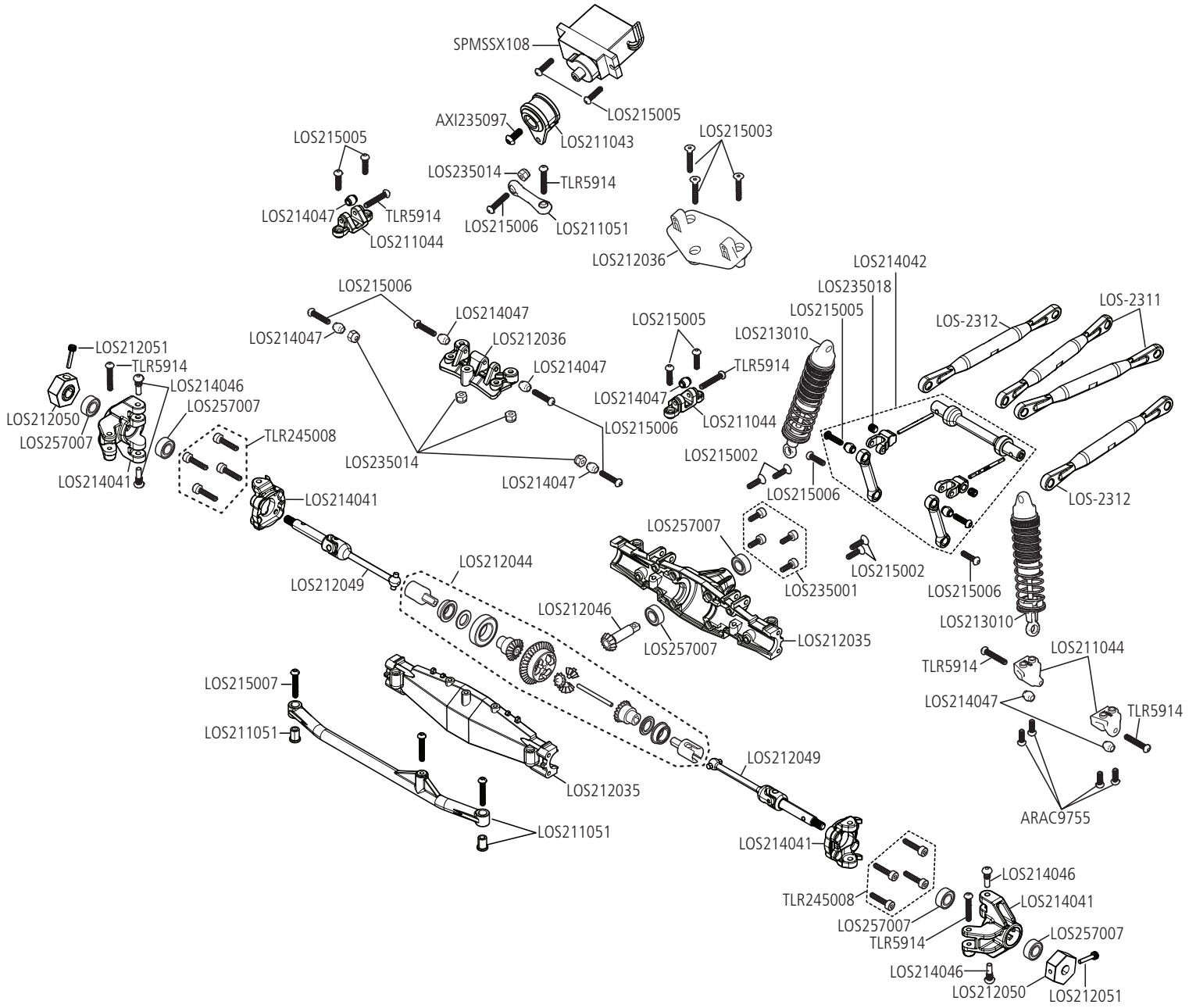

MINI LMT 4X4 MONSTER JAM™ TRUCK, RTR

EXPLODED VIEW / EXPLOSIONSZEICHNUNG / VUE ÉCLATÉE DES PIÈCES / VISTA ESPLOSA DELLE PARTI

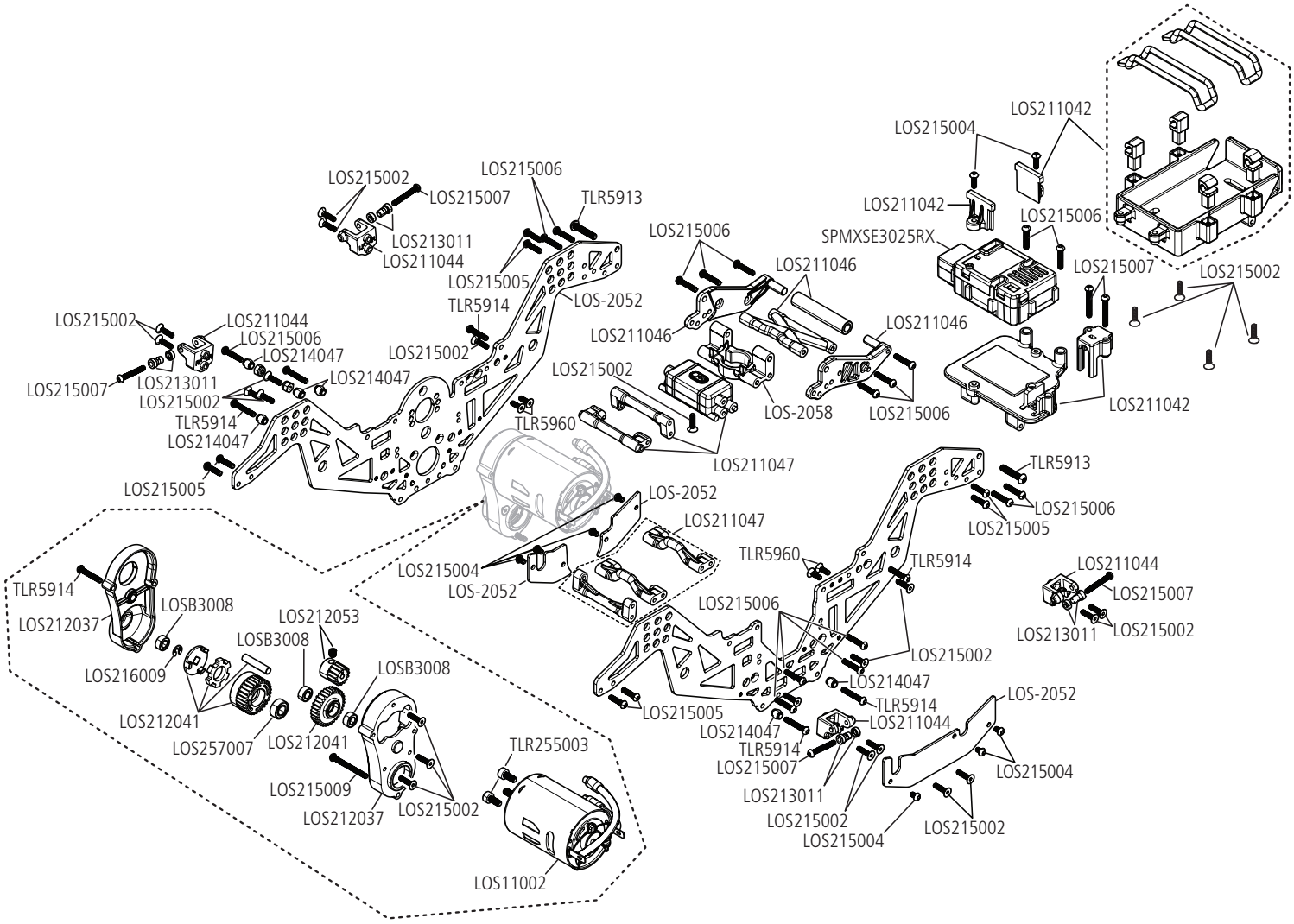

MINI LMT 4X4 MONSTER JAM™ TRUCK, RTR

EXPLODED VIEW / EXPLOSIONSZEICHNUNG / VUE ÉCLATÉE DES PIÈCES / VISTA ESPLOSA DELLE PARTI

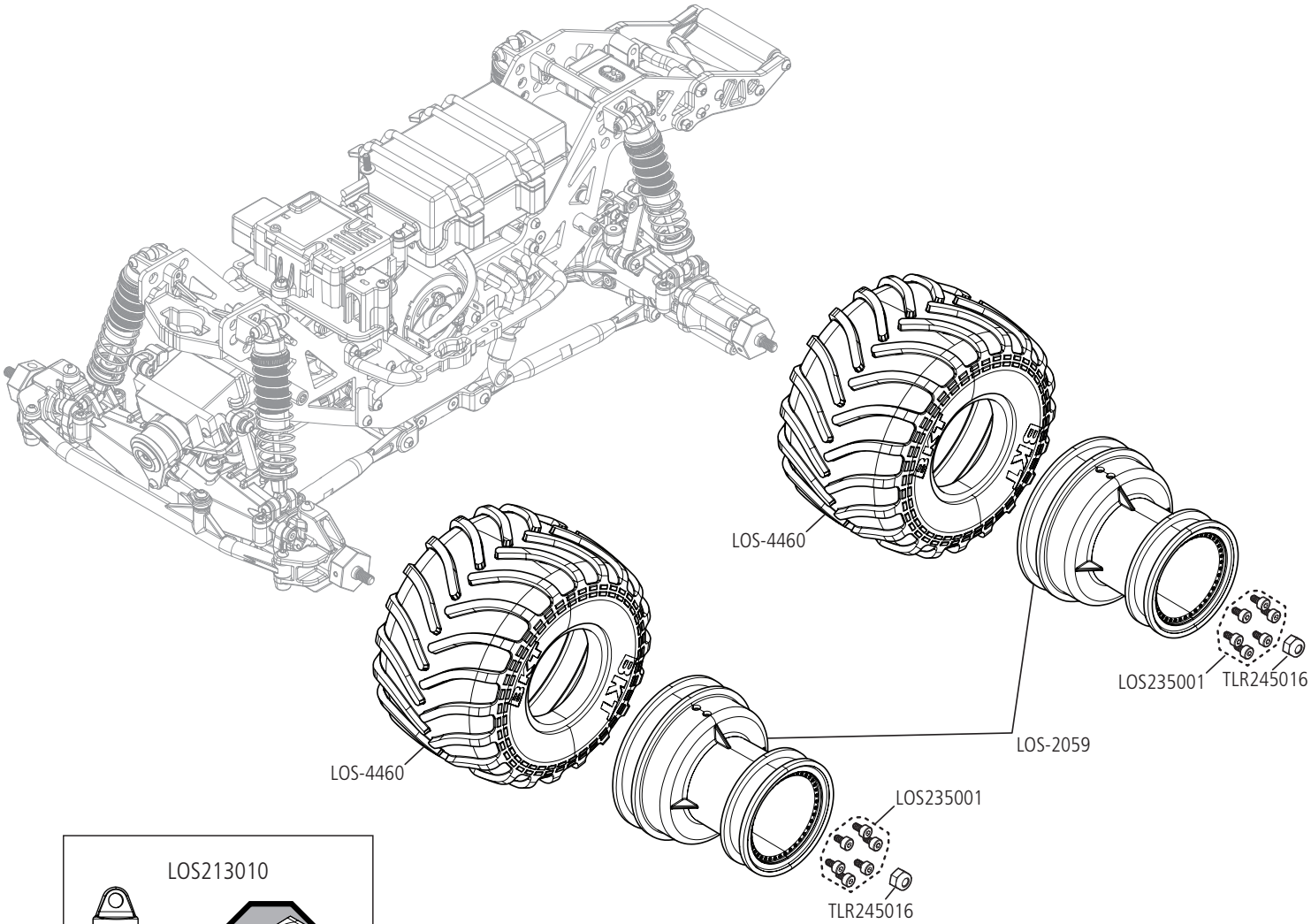

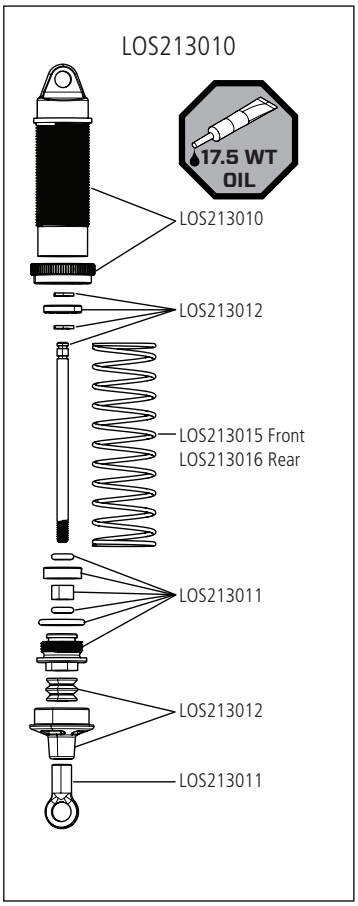

MINI LMT 4X4 MONSTER JAM™ TRUCK, RTR

EXPLODED VIEW / EXPLOSIONSZEICHNUNG / VUE ÉCLATÉE DES PIÈCES / VISTA ESPLOSA DELLE PARTI

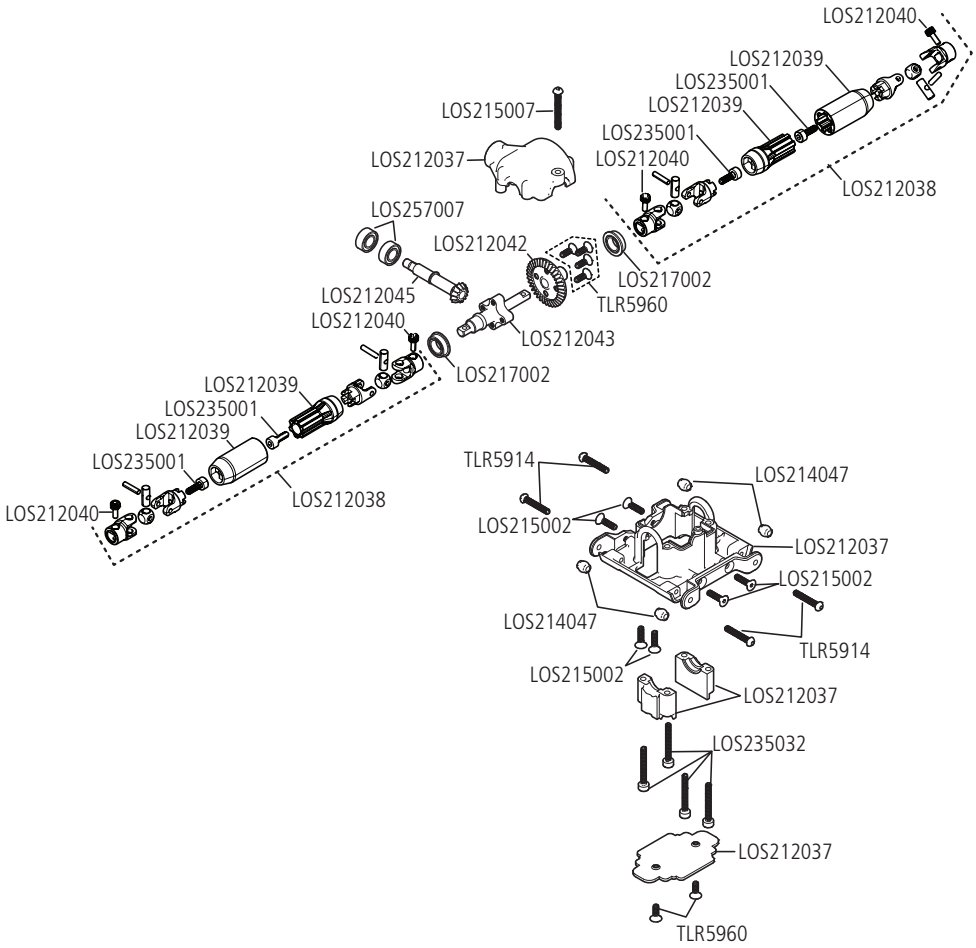

WWW.LOSI.COM

©2026 Horizon Hobby, LLC. Losi, SLT2, IC2, and the Horizon Hobby logo
are trademarks or registered trademarks of Horizon Hobby, LLC.
The Spektrum trademark is used with permission of Bachmann Industries, Inc.
Feld Motor Sports, Inc., Monster Jam™, United States Hot Rod Association™, USHRA™,
are trademarks used under license by Feld Motor Sports, Inc. All rights reserved.
BKT™ logos are trademarks of BKT used under license.
All other trademarks or registered trademarks are property of their respective owners.

Created 04/26

1280790 | LOS01026