BLADE® NANO CPS

Instruction Manual
Bedienungsanleitung
Manuel d'utilisation
Manuale di istruzioni

SAFE®

RTF BNF™

NOTICE

All instructions, warranties and other collateral documents are subject to change at the sole discretion of Horizon Hobby, LLC. For up-to-date product literature, visit horizonhobby.com and click on the support tab for this product.

Meaning of Special Language

The following terms are used throughout the product literature to indicate various levels of potential harm when operating this product:

NOTICE: Procedures, which if not properly followed, create a possibility of physical property damage AND a little or no possibility of injury.

CAUTION: Procedures, which if not properly followed, create the probability of physical property damage AND a possibility of serious injury.

WARNING: Procedures, which if not properly followed, create the probability of property damage, collateral damage, and serious injury OR create a high probability of superficial injury.

WARNING: Read the ENTIRE instruction manual to become familiar with the features of the product before operating. Failure to operate the product correctly can result in damage to the product, personal property and cause serious injury.

This is a sophisticated hobby product. It must be operated with caution and common sense and requires some basic mechanical ability. Failure to operate this Product in a safe and responsible manner could result in injury or damage to the product or other property. This product is not intended for use by children without direct adult supervision. Do not use with incompatible components or alter this product in any way outside of the instructions provided by Horizon Hobby, LLC. This manual contains instructions for safety, operation and maintenance. It is essential to read and follow all the instructions and warnings in the manual, prior to assembly, setup or use, in order to operate correctly and avoid damage or serious injury.

Age Recommendation: Not for children under 14 years. This is not a toy.

Safety Precautions and Warnings

- Always keep a safe distance in all directions around your model to avoid collisions or injury. This model is controlled by a radio signal subject to interference from many sources outside your control. Interference can cause momentary loss of control.
- Always operate your model in open spaces away from full-size vehicles, traffic and people.
- Always carefully follow the directions and warnings for this and any optional support equipment (chargers, rechargeable battery packs, etc.).
- Always keep all chemicals, small parts and anything electrical out of the reach of children.
- Always avoid water exposure to all equipment not specifically designed and protected for this purpose. Moisture causes damage to electronics.
- Never place any portion of the model in your mouth as it could cause serious injury or even death.
- Never operate your model with low transmitter batteries.
- Always keep aircraft in sight and under control.
- Always move the throttle fully down at rotor strike.
- Always use fully charged batteries.
- Always keep transmitter powered on while aircraft is powered.
- Always remove batteries before disassembly.
- Always keep moving parts clean.
- Always keep parts dry.
- Always let parts cool after use before touching.
- Always remove batteries after use.
- Never operate aircraft with damaged wiring.
- Never touch moving parts.

Table of Contents

Box Contents 3
Charging Warnings 4
Battery Charging 4
Transmitter Setup Table (BNF) 5
Transmitter Control (RTF) 7
Installing the Flight Battery 7
Transmitter and Receiver Binding 8
Control Tests 8
Understanding the Primary Flight Controls 9
SAFE Technology 10
Flight Modes 10
Panic Recovery 11
First Flight Preparation 11
Flying Checklist 11
Flying the Nano CPS 11
Exploded View and Parts Listings 12
Optional Parts 13
Troubleshooting Guide 14
Limited Warranty 15
Warranty and Service Contact Information 16
FCC Information 16
IC Information 16
Compliance Information for the European Union 16

Specifications			
Length	200mm	**Main Rotor Diameter**	205mm
Height	79mm	**Tail Rotor Diameter**	40mm
Flying Weight	32g		

Visit www.bladehelis.com to register your helicopter

Components		RTF	BNF
Airframe	Blade Nano CPS	**Included**	**Included**
Motors	Brushed	**Installed**	**Installed**
Flybarless Unit	3-in-1 Control Unit with SAFE® technology	**Installed**	**Installed**
Battery	150mAh 1S 3.7V 45C Li-Po Battery	**Included**	**Included**
Charger	1S USB Li-Po Charger, 300mA	**Included**	**Included**
Transmitter	DSM2®/DSMX® Compatible Transmitter	**MLP6DSM Included**	**Required**
Transmitter Batteries	4 AA	**Included**	**Required**

Box Contents

- Blade Nano CPS
- 150mAh 1S 3.7V 45C Li-Po Battery
- 1S USB Li-Po Charger, 300mA
- DXe Transmitter (RTF Only)
- 4 AA Batteries (RTF Only)

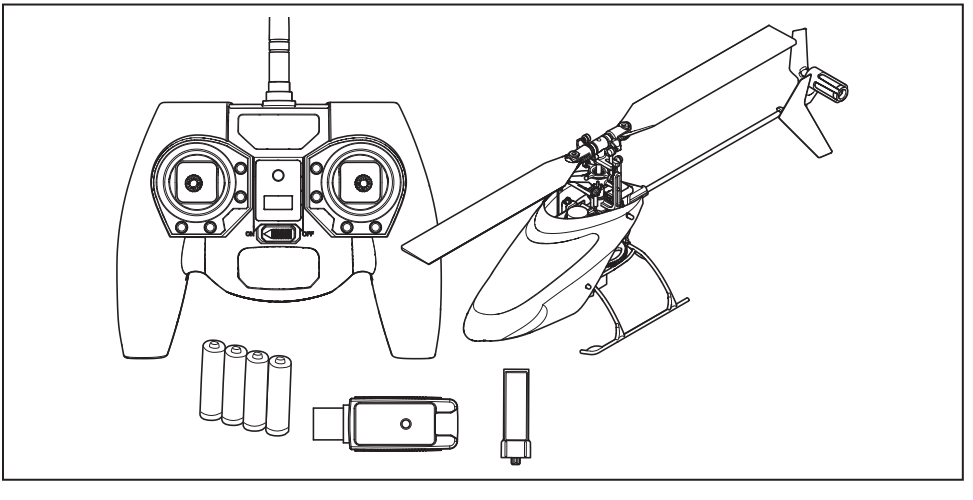

Charging Warnings

CAUTION: All instructions and warnings must be followed exactly. Mishandling of Li-Po batteries can result in a fire, personal injury and/or property damage.

- **NEVER LEAVE CHARGING BATTERIES UNATTENDED.**
- **NEVER CHARGE BATTERIES OVERNIGHT.**
- By handling, charging or using the included Li-Po battery, you assume all risks associated with lithium batteries.
- If at any time the battery begins to balloon or swell, discontinue use immediately. If charging or discharging, discontinue and disconnect. Continuing to use, charge or discharge a battery that is ballooning or swelling can result in fire.
- Always store the battery at room temperature in a dry area for best results.
- Always transport or temporarily store the battery in a temperature range of 40–120º F (5–49° C).
- Do not store battery or model in a car or direct sunlight. If stored in a hot car, the battery can be damaged or even catch fire.
- Always charge batteries away from flammable materials.
- Always inspect the battery before charging
- Always disconnect the battery after charging, and let the charger cool between charges
- Always constantly monitor the temperature of the battery pack while charging.
- ONLY USE A CHARGER SPECIFICALLY DESIGNED TO CHARGE LI-PO BATTERIES. Failure to charge the battery with a compatible charger may cause a fire resulting in personal injury and/or property damage.
- Never discharge Li-Po cells to below 3V under load.
- Never cover warning labels with hook and loop strips.
- Never charge batteries outside recommended levels.
- Never charge damaged batteries.
- Never attempt to dismantle or alter the charger.
- Never allow minors to charge battery packs.
- Never charge batteries in extremely hot or cold places (recommended between 40–120° F or (5–49° C) or place in direct sunlight.

Battery Charging

Your aircraft comes with a 1S 3.7V DC Li-Po battery charger and 1S 3.7V 150mAh 45C Li-Po battery. Refer to the charging warnings.
It is recommended to charge the battery pack while you are inspecting the aircraft. The flight battery will be required to confirm proper aircraft operation in future steps.

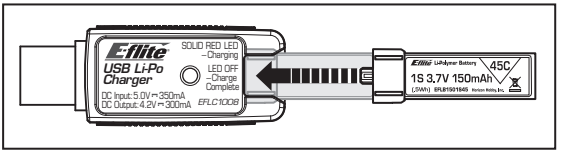

NOTICE: Charge only batteries that are cool to the touch and are not damaged. Look at the battery to make sure it is not damaged e.g., swollen, bent, broken or punctured.

1. Insert the charger into a USB port. The charger only uses power from the USB port, it will not connect to your computer. USB power supplies, such as those used to charge cellular phones, can also be used.
2. Slide the battery into the slot on the charger and press it into the charge jack/connector located at the bottom of the slot. The end cap of the battery is specifically designed to allow the battery to fit into the slot one way (usually with the label on the battery facing outward) to prevent reverse polarity connection, however, check for proper alignment and polarity.
3. Always disconnect the flight battery from the charger immediately upon completion of charging.

CAUTION: Only use chargers specifically designed to charge the included Li-Po battery. Failure to do so could result in fire, causing injury or property damage.

CAUTION: Never exceed the recommended charge rate.

LED Indications

When you make the connection successfully, the LED on the charger turns solid red, indicating charging has begun. Charging a fully discharged (not over-discharged) 150mAh battery takes approximately 30–40 minutes. The light goes out when the charge is complete.

Solid Red: Charging

OFF: Max Charge

CAUTION: Once charging is complete, immediately remove the battery. Never leave a battery connected to the charger.

Transmitter Setup Table (BNF)

DX6i

Model Type	**HELI**
Swash Type	**1 servo 90**

REVERSE	
Channel	**Direction**
THRO	**N**
AILE	**N**
ELEV	**N**
RUDD	**N**
GYRO	**N**
PITC	**R**

Modulation Type
AUTO DSMX-ENABLE

D/R COMBI	
D/R SW	**AILE**

Timer	
Down Timer	**4:00**
Switch	**THR CUT**

TRAVEL ADJ	
Channel	**Travel**
THRO	**100/100**
AILE	**100/100**
ELEV	**100/100**
RUDD	**100/100**
GYRO	**100/100**
PITC	**100/100**

D/R & Expo			
Chan	**Sw Pos**	**D/R**	**Expo**
AILE	**0**	**100**	**+25**
	1	**75**	**+25**
ELEV	**0**	**100**	**+25**
	1	**75**	**+25**
RUDD	**0**	**100**	**+25**
	1	**75**	**+25**

Throttle Curve					
Switch Pos (F Mode)	**Pos 1**	**Pos 2**	**Pos 3**	**Pos 4**	**Pos 5**
NORM	**0**	**25**	**50**	**75**	**100**
STUNT	**100**	**100**	**100**	**100**	**100**
HOLD	**0**				

Pitch Curve					
Switch Pos (F Mode)	**Pos 1**	**Pos 2**	**Pos 3**	**Pos 4**	**Pos 5**
NORM	**30**	**40**	**50**	**75**	**100**
STUNT	**0**	**25**	**50**	**75**	**100**
HOLD	**0**	**25**	**50**	**75**	**100**

Mixing		
GYRO->GYRO	ACT	
Rate	D –80%	U +0%
SW	GYRO	TRIM – INH

GYRO			
RATE	SW-F.MODE		
0	90%	NORM	0
1	15%	STUNT	1

Panic Mode Operation

Gyro Switch: Pos 0 = Panic Mode Off
Pos 1 = Panic Mode On

DX7s, DX8

SYSTEM SETUP	
Model Type	HELI
Swash Type	1 servo Normal

F-Mode Setup	
Flight Mode	F Mode
Hold	Hold

SW Select	
Trainer	Aux 2
F Mode	Gear
Gyro	INH
Mix	INH
Hold	INH
Knob	INH

Frame Rate
11ms
DSMX

Servo Setup		
Chan	**Travel**	**Reverse**
THR	100/100	Normal
AIL	100/100	Normal
ELE	100/100	Normal
RUD	100/100	Normal

Chan	**Travel**	**Reverse**
GER	100/100	Normal
PIT	100/100	Normal
AX2	100/100	Normal

D/R & Expo				
	Switch Pos (Ail D/R)			
Chan	**DX7s**	**DX8**	**D/R**	**Expo**
AILE		0	100/100	+25
	0	1	100/100	+25
	1	2	75/75	+25
ELEV		0	100/100	+25
	0	1	100/100	+25
	1	2	75/75	+25
RUDD		0	100/100	+25
	0	1	100/100	+25
	1	2	75/75	+25

Throttle Curve						
Switch Pos (F Mode)						
DX7s	**DX8**	**Pt 1**	**Pt 2**	**Pt 3**	**Pt 4**	**Pt 5**
N	N	0	25	50	75	100
1	1	100	80	75	80	100
	2	100	100	100	100	100

Throttle Cut	
Throttle	0%

Gyro
INH

Mixing				
Channels	AUX2 > GER			
Rate	100%	20%		
Offset	100%			
Trim	INH			
Position	**N**	**I**	**H**	**M**

Pitch Curve						
Switch Pos (F Mode)						
DX7s	**DX8**	**Pt 1**	**Pt 2**	**Pt 3**	**Pt 4**	**Pt 5**
N	N	30	40	50	75	100
1	1	0	25	50	75	100
	2	0	25	50	75	100
HOLD	HOLD	25	37	50	75	100

Timer	
Mode	Count Down
Time	4:00 Tone
Start	Throttle Out
Over	25%

Panic Mode Operation

Trainer/Bind Button
Pressed = Panic Mode On
Released = Panic Mode Off

DX6

SYSTEM SETUP	
Model Type	HELI
Swash Type	Normal

F-Mode Setup	
Switch 1	Switch B
Hold Switch	Switch H
	0 **1**

Channel Assign	
Channel Input	
1 Throttle	Throttle
2 Aileron	Aileron
3 Elevator	Elevator
4 Rudder	Rudder
5 Gear	Gear
6 AUX 1	Pitch

Frame Rate
11ms
DSMX

Panic Mode Operation

Bind / I Button

Pressed = Panic Mode On

Released = Panic Mode Off

Servo Setup

Chan	Travel	Reverse
THR	100/100	Normal
AIL	100/100	Normal
ELE	100/100	Normal
RUD	100/100	Normal
GER	100/100	Normal
PIT	100/100	Normal

D/R & Expo

Chan	Sw (F) Pos	D/R	Expo
AILE	0	100/100	+25
	1	75/75	+25
ELEV	0	100/100	+25
	1	75/75	+25
RUDD	0	100/100	+25
	1	75/75	+25

Mixing

GER -> GER		
Rate	100%	100%
Offset	20%	
Switch	Switch I	

Throttle Curve

Sw (B) Pos	Pt 1	Pt 2	Pt 3	Pt 4	Pt 5
N	0	25	50	75	100
1	100	80	75	80	100
2	100	100	100	100	100
HOLD	0	0	0	0	0

Pitch Curve

Sw (B) Pos	Pt 1	Pt 2	Pt 3	Pt 4	Pt 5
N	30	40	50	75	100
1	0	25	50	75	100
2	0	25	50	75	100
HOLD	0	25	50	75	100

Timer

Mode	Count Down
Time	4:00
Start	Throttle Out
Over	25%
One Time	Inhibit

DX7 (new), DX9, DX18

SYSTEM SETUP	
Model Type	HELI
Swash Type	Normal

F-Mode Setup	
Switch 1	Switch B
Switch 2	Inhibit
Hold Switch	Switch H
	0 **1**

Channel Assign	
Channel Input	
1 Throttle	Throttle
2 Aileron	Aileron
3 Elevator	Elevator
4 Rudder	Rudder
5 Gear	Switch B
6 AUX 1	INH
7 AUX 2	

Frame Rate
11ms
DSMX

Panic Mode Operation

Bind / I Button

Pressed = Panic Mode On

Released = Panic Mode Off

Servo Setup

Chan	Travel	Reverse
THR	100/100	Normal
AIL	100/100	Normal
ELE	100/100	Normal
RUD	100/100	Normal
GER	100/100	Normal
PIT	100/100	Normal
AX2	100/100	Normal
AX3	100/100	Normal
AX4	100/100	Normal

D/R & Expo

Chan	Sw (F) Pos	D/R	Expo
AILE	0	100/100	+25
	1	100/100	+25
	2	75/75	+25
ELEV	0	100/100	+25
	1	100/100	+25
	2	75/75	+25
RUDD	0	100/100	+25
	1	100/100	+25
	2	75/75	+25

Mixing

GER -> GER		
Rate	100%	100%
Offset	20%	
Switch	Switch I	

Throttle Curve

Sw (B) Pos	Pt 1	Pt 2	Pt 3	Pt 4	Pt 5
N	0	25	50	75	100
1	100	80	75	80	100
2	100	100	100	100	100
HOLD	0	0	0	0	0

Pitch Curve

Sw (B) Pos	Pt 1	Pt 2	Pt 3	Pt 4	Pt 5
N	30	40	50	75	100
1	0	25	50	75	100
2	0	25	50	75	100
HOLD	0	25	50	75	100

Timer

Mode	Count Down
Time	4:00
Start	Throttle Out
Over	25%
One Time	Inhibit

Transmitter Control (RTF)

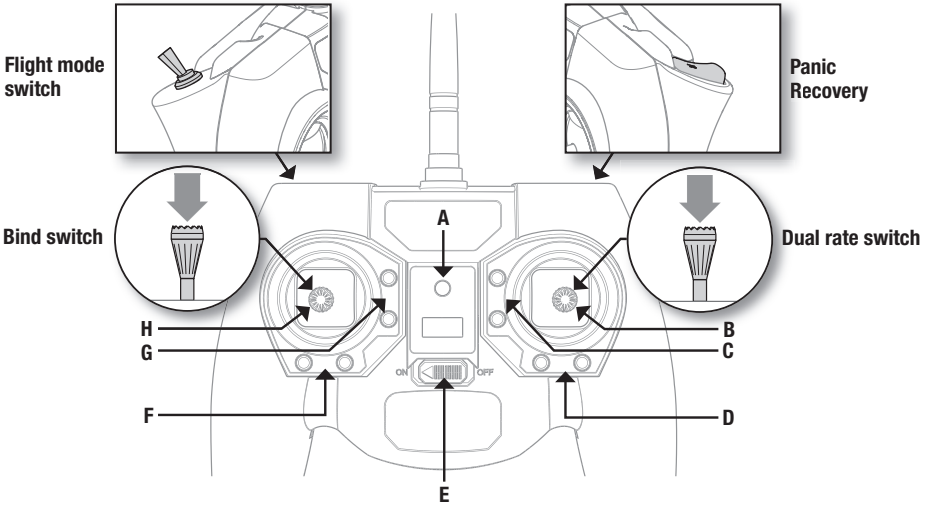

When pressed down, trim buttons make a sound that increases or decreases in pitch at each pressing. The middle or neutral trim position is heard as a middle tone in the pitch range of the sounds. The end of the control range is sounded by a series of beeps.

	A	B	C	D	E	F	G	H
Mode 1	Power LED/ flight mode indicator	**Aileron** *(Left/Right)* **Throttle** *(Up/Down)*	**Throttle Trim**	**Aileron Trim**	**ON/OFF Switch**	**Rudder Trim**	**Elevator Trim**	**Rudder** *(Left/Right)* **Elevator** *(Up/Down)*
Mode 2	Power LED/ flight mode indicator	**Aileron** *(Left/Right)* **Elevator** *(Up/Down)*	**Elevator Trim**	**Aileron Trim**	**ON/OFF Switch**	**Rudder Trim**	**Throttle Trim**	**Rudder** *(Left/Right)* **Throttle** *(Up/Down)*

Dual Rate Selection

The control sensitivity can be changed by pressing and releasing the right control stick. The LED on the transmitter will show solid for high sensitivity (default) and flashing for low sensitivity.

Installing the Flight Battery

1. Lower the throttle and throttle trim to the lowest settings.
2. Power on the transmitter.
3. Install the flight battery in the battery holder. Connect the battery cable to the 3-in-1 control unit.

NOTICE: Do not allow the helicopter to move until the blue LED on the 3-in-1 control unit is solid.

NOTICE: Always disconnect the Li-Po battery from the 3-in-1 control unit of the aircraft when not flying. Failure to do so may result in over discharge.

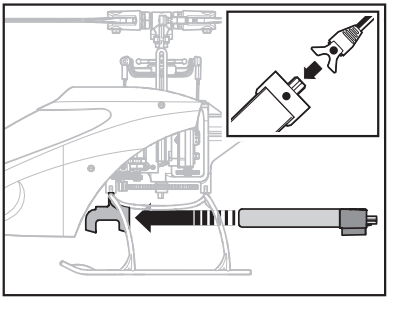

Transmitter and Receiver Binding

Binding is the process of programming the receiver of the control unit to recognize the GUID (Globally Unique Identifier) code of a single specific transmitter. You need to 'bind' your chosen Spektrum™ DSM2®/DSMX® technology equipped aircraft transmitter to the receiver for proper operation.

If you purchased an RTF model, the transmitter is bound to the model at the factory.

If for any reason you need to re-bind your Nano CPS to the MLP6DSM, follow the directions below:

Binding Procedure for the MLP6DSM (RTF)
1. Disconnect the flight battery from the helicopter.
2. Power off the transmitter and move all switches to the 0 position.
3. Connect the flight battery to the helicopter. The 3-in-1 Control unit LED flashes after 5 seconds.
4. Push and hold the "panic" trigger/button and hold the rudder control stick to full left while powering on the transmitter.
5. Release the trainer switch/button. Continue to hold the rudder control stick to full left until the blue LED on the 3-in-1 control unit is solid.
6. Release the rudder control stick.
7. Push the trainer switch/button. The blue LED on the 3-in-1 control unit flashes to confirm the helicopter is in non-computer mode.
8. Disconnect the flight battery and power the transmitter off.

NOTICE: If the swashplate moves up and down when the trainer switch is moved, the helicopter is in computer transmitter mode. Repeat the binding procedure.

To bind your Nano CPS to your chosen transmitter, follow the directions below:

Binding Procedure for Computer Radios (BNF)
1. Disconnect the flight battery from the helicopter.
2. Power off the transmitter and move all switches to the 0 position.
3. Connect the flight battery to the helicopter. The 3-in-1 Control unit LED flashes after 5 seconds.
4. Push the bind switch/button while powering on the transmitter.
5. After 2–3 seconds, release the bind switch/button.
6. Move the rudder control stick to full right. Continue to hold the rudder control stick to full right until the blue LED on the 3-in-1 control unit is solid.
7. Release the rudder control stick.
8. Disconnect the flight battery and power the transmitter off.

NOTICE: The throttle will not arm if the transmitter's throttle control is not put at the lowest position and the stunt mode switch is not in the 0 position.

If you encounter problems, refer to the troubleshooting guide for other instructions. If needed, contact the appropriate Horizon Hobby Product Support office.

Control Tests

Ensure the throttle hold is ON when doing the direction control tests. Test the controls prior to the first flight to ensure the servos, linkages and parts operate correctly.

If the controls do not react as shown in the illustrations below, confirm the transmitter is programmed correctly.

Elevator

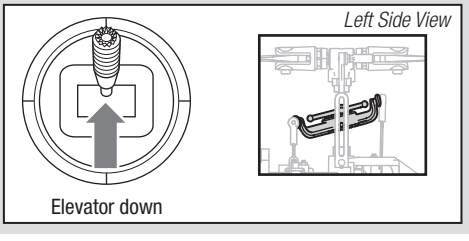

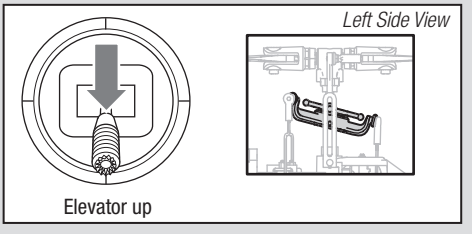

Aileron

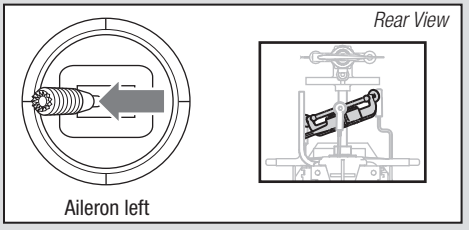

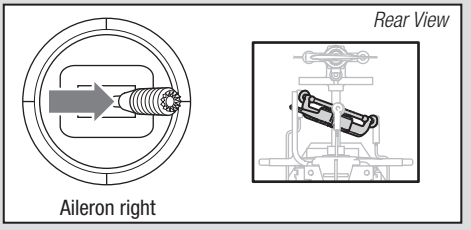

Collective Pitch

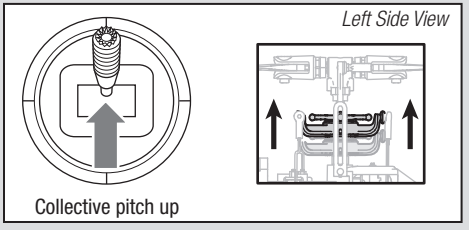

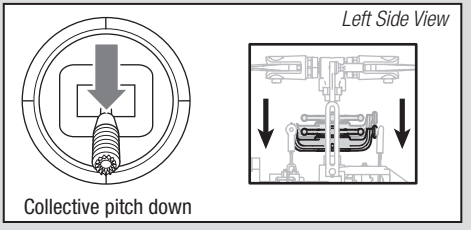

Understanding the Primary Flight Controls

If you are not familiar with the controls of your Nano CPS, take a few minutes to familiarize yourself with them before attempting your first flight.

Throttle

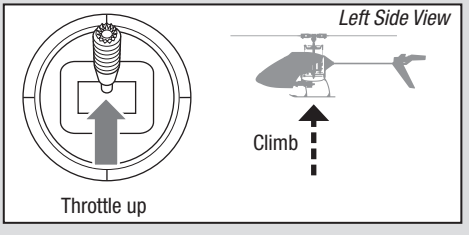

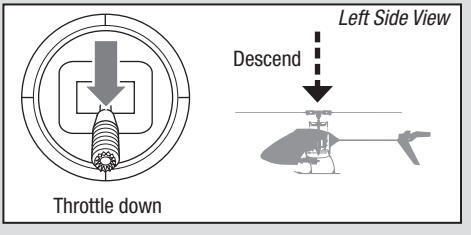

Rudder

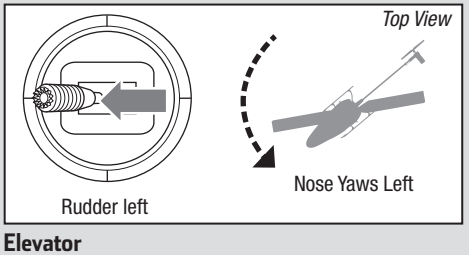

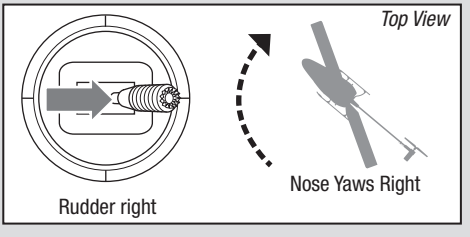

Elevator

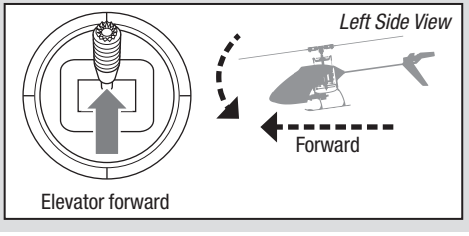

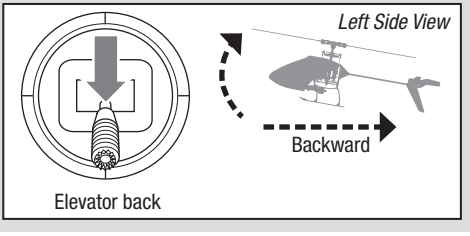

Aileron

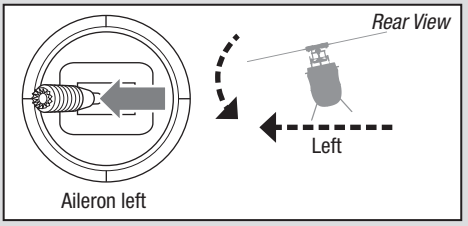

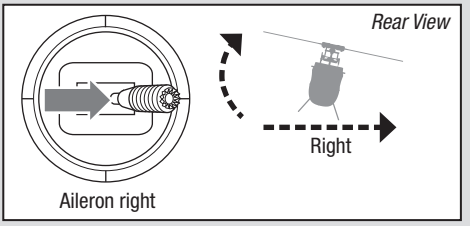

SAFE® Technology

Revolutionary SAFE® (Sensor Assisted Flight Envelope) technology uses an innovative combination of multi-axis sensors and software that allows model aircraft to know its position relative to the horizon. This spatial awareness is utilized to create a controlled flight envelope the aircraft can use to maintain a safe region of bank and pitch angles so you can fly more safely. Far beyond stability, this level of protection offers multiple modes so the pilot can choose to develop his or her skills with a greater degree of security and flight control that always feels crisp and responsive.

SAFE technology delivers:

- Flight envelope protection you can enable at the flip of a switch.
- Multiple modes let you adapt SAFE technology to your skill level instantly.

Best of all, sophisticated SAFE technology doesn't require any work to enjoy. Every aircraft with SAFE installed is ready to use and optimized to offer the best possible flight experience.

FlySAFERC.com

Flight Modes

The Nano CPS RTF comes with the Blade MLP6DSM transmitter. This transmitter has a flight mode switch that lets the pilot change among the following flight modes.

Throttle Hold (*switch position 0*)

Throttle hold is used to turn off the helicopter motors if the helicopter is out of control, in danger of crashing or both. Activate throttle hold anytime the helicopter is in danger to reduce the chance of damaging the helicopter in a crash.

Stability Mode (*switch position 1*)

- Stability Mode is typically preferred by pilots with less experience flying collective pitch helicopters.
- The helicopter will limit the bank angle, even with full control input, and return the aircraft to a level flight attitude when the controls are released.
- The yaw rate is slowed for ease of control.
- The Panic Recovery button returns the helicopter to upright, level attitude.
- The throttle mode is normal.
  Low throttle stick position = 0% throttle.

3D Mode (*switch position 2*)

- 3D Mode is intended for pilots with experience with collective pitch helicopters.
- The model will NOT return to a level attitude position when you release the controls.
- The helicopter has no bank angle limit.
- Both the cyclic and yaw controls are at fast, aerobatic rate.
- The Panic Recovery button returns the helicopter to a level attitude, either upright or inverted, whichever is closer.
- The throttle mode is "Idle up." The motor remains at a constant speed, regardless of the throttle stick position. The throttle stick controls the pitch of the main rotor blades.

If you choose to use a computer radio, programmed as shown in the *Transmitter Setup Table* section, the flight mode switch gives the pilot the choice between the following flight modes:

Stability Mode (*switch position 0*) as previously described.

Agility Mode (*switch position 1*)

- Agility Mode shares the same characteristics as 3D Mode with a slightly lower head speed. This results in a softer, less responsive feel.

3D Mode (*switch position 2*) as previously described.

Activate **Throttle Hold** with the *Hold switch.*

Panic Recovery

If you get into distress while flying in any mode, push and hold the Bind/Panic Switch and move the control sticks to their neutral position. SAFE technology will immediately return the aircraft to an upright level attitude, if the aircraft is at a sufficient height with no obstacles in its path. Return the collective stick to 50% and release the Panic Switch to turn off Panic Recovery and return to the current flight mode.

NOTICE: Before releasing the panic switch, make sure the collective stick has been returned to the 50% position. Once the panic switch has been released, full negative collective becomes available, which could cause the Nano CPS to descend rapidly.

- This mode is intended to provide the pilot with the confidence to continue to improve their flight skills.
- Move the collective stick to 50% and return all other transmitter controls to neutral for the quickest recovery.
- Once the model has reached a level upright attitude the negative collective is reduced preventing the user from pushing the model into the ground.

First Flight Preparation

- Remove and inspect contents
- Begin charging the flight battery
- Program your computer transmitter (BNF)
- Install the flight battery in the helicopter (once it has been fully charged)
- Bind your transmitter (BNF)
- Familiarize yourself with the controls
- Find a suitable area for flying

Flying Checklist

- ❏ **Always turn the transmitter on first**
- ❏ Plug the flight battery into the lead from the ESC
- ❏ Allow the receiver and ESC to initialize and arm properly
- ❏ Fly the model
- ❏ Land the model
- ❏ Unplug the flight battery from the ESC
- ❏ **Always turn the transmitter off last**

Flying the Nano CPS

Consult your local laws and ordinances before choosing a location to fly your aircraft.

We recommend flying your aircraft outside in calm winds or inside a large gymnasium. Always avoid flying near houses, trees, wires and buildings. You should also be careful to avoid flying in areas where there are many people, such as busy parks, schoolyards or soccer fields.

It is best to fly from a smooth flat surface as this will allow the model to slide without tipping over. Keep the helicopter approximately 2 ft (600mm) above the ground. Keep the tail pointed toward you during initial flights to keep the control orientation consistent. Releasing the stick in Beginner Mode will allow the helicopter to level itself and activating the Panic Recovery button will level the helicopter quickly. If you become disoriented while in Beginner Mode, slowly lower the throttle stick to land softly.

During initial flights, only attempt takeoff, landing and hovering in one spot.

Takeoff

Place the model onto a flat, level surface free of obstacles and walk back 30 feet (10 meters). Slowly increase the throttle until the model is approximately 2 ft. (600mm) off the ground and check the trim so the model flies as desired. Once the trim is adjusted, begin flying the model.

Hovering

Making small corrections on the transmitter, try to hold the helicopter in one spot. If flying in calm winds, the model should require almost no corrective inputs. After moving the cyclic stick and returning it to center the model should level itself. The model may continue to move due to inertia. Move the cycle stick in the opposite direction to stop the movement.

After you become comfortable hovering, you can progress into flying the model to different locations, keeping the tail pointed towards you at all times. You can also ascend and descend using the throttle stick. Once you're comfortable with these maneuvers, you can attempt flying with the tail in different orientations. It is important to keep in mind that the flight control inputs will rotate with the helicopter, so always try to picture the control inputs relative to the nose of the helicopter. For example, forward will always drop the nose of the helicopter.

Low Voltage Cutoff (LVC)

LVC decreases the power to the motors when the battery voltage gets low. When the motor power decreases and the red LED on the ESC flashes, land the aircraft immediately and recharge the flight battery.

LVC does not prevent the battery from over-discharge during storage.

NOTICE: Repeated flying to LVC will damage the battery.

Landing

To land, slowly decrease the throttle while in a low-level hover. After landing, disconnect and remove the battery from the aircraft after use to prevent trickle discharge. Fully charge your battery before storing it. During storage, make sure the battery charge does not fall below 3V per cell.

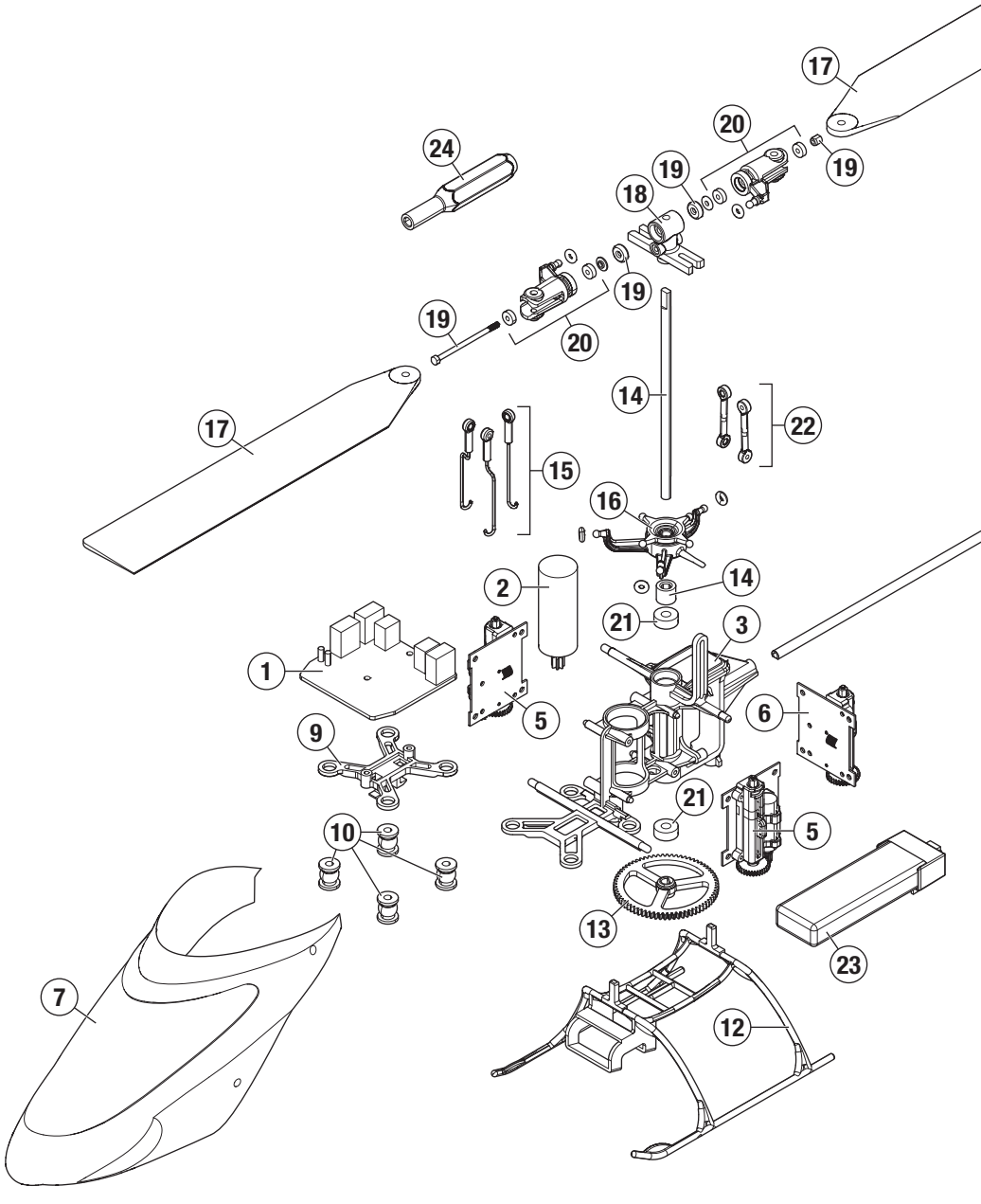
17
20
24
19
19
18
19
19
20
14
22
17
15
16
14
2
21
3
1
5
6
9
21
10
5
13
23
7
12

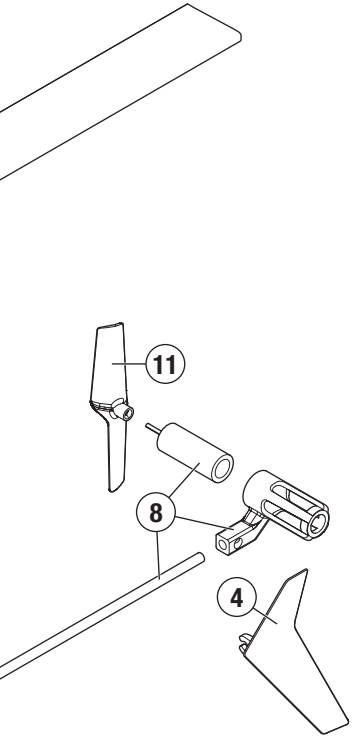

	Part #	Description
1	BLH2401	nCP S Main board
2	BLH2402	nCP S Main motor
3	BLH2403	nCP S Main plastic frame
4	BLH2404	nCP S Tail Fin
5	SPMSH2027L	DSV40LBC-35 Servo *1
6	SPMSH2028L	DSV40LBC-50 Servo *1
7	BLH2405	nCP S Canopy
8	BLH2406	nCP S Tail Boom
9	BLH2507	nCP S Damping upper plastic plate
10	BLH2508	nCP S Damping ball
11	BLH3603	Tail Rotor
12	EFLH3004	Landing Skid & Battery mount
13	BLH3306	Main Gear
14	BLH3307	Carbon Fiber Main Shaft with Collar & Hardware
15	BLH3308	Servo Pushrod set with Ball Links
16	BLH3309	Complete Precision Swashplate
17	BLH3310	Main Rotor Blade Set with Hardware
18	BLH3312	Main Rotor Hub with Hardware
19	BLH3313	Feathering Spindle with O-rings and Hardware
20	BLH3314	Main Blade Grips with Bearings
21	BLH3315	2 x 5 x 2 Bearings (2)
22	BLH3322	Rotor Head Linkage Set (4)
23	EFLB1501S45	1-Cell 3.7v 45C LiPo Battery
24	BLH3324	Spindle Tool Set
	BLH3323	Hardware Set
	EFLC1008	1s USB LiPo charger, 300mAh
	SPM6836	Replacement Servo Mechanics
	EFLRMLP6H	MLP6DSM Heli SAFE transmitter
	BLH3311	Fast Flight Main Rotor Blade Set with Hardware
	BLH3021	Canopy Mounting Grommets (8)

Optional Parts

Part #	Description
BLH3318A	Blue Canopy Set: Nano CP X
BLH3320A	Blue Vertical Fin: Nano CP X
	DX6i DSMX 6-Channel Transmitter Only
	DX7s DSMX 7-Channel Transmitter Only
	DX6 DSMX 6-Channel Transmitter Only
	DX7 DSMX 7-Channel Transmitter Only
	DX8 DSMX 8-Channel Transmitter Only
	DX9 DSMX 9-Channel Transmitter Only
	DX18 DSMX 18-Channel Transmitter Only

Troubleshooting Guide

Problem	Possible Cause	Solution
Helicopter will not initialize	Throttle at high position	Reset controls with throttle stick and throttle trim at center or lowest setting
	Switches not in normal position	Set flight mode to OFF/0 and exit throttle hold
	Pitch or throttle servo reversing improperly configured	Reset servo reversing *Refer to "Programming your Transmitter"*
Helicopter will not spool up	Throttle hold on	Turn off HOLD with throttle low and trim centered or low. *Refer to "Throttle Hold"*
	Low battery voltage	Completely recharge flight battery
Motor power decreases during flight	Receiver uses default soft Low Voltage Cutoff (LVC)	Recharge the flight battery or replace if the battery performance is poor
Cannot turn off throttle hold	Stunt Mode switch still on	Set flight mode to OFF/ 0 and exit throttle hold
	Throttle not at low position	Reset controls with throttle stick and throttle trim at center or lowest setting
Powers off when flying upside down (inverted)	Flight mode is set to Beginner Mode	Switch the flight mode switch to Intermediate or Experienced Mode before flying inverted
Will not bind properly to non-computer radio	Helicopter binds differently to non-computer radios	Release bind button/ switch after applying left rudder. Do not hold the bind button/ switch after applying left rudder
Poor tail authority	Tail boom is cracked	Replace tail boom
	The tail rotor blade is warped or bent	Twist rotor blade back into position or replace
Climb out rate is greatly reduced	Main gear has slipped on the main shaft	Push main gear back into position
LED on receiver flashes rapidly and aircraft will not bind to transmitter (during binding)	Transmitter is too near aircraft during binding process	Power off transmitter, move transmitter a larger distance from aircraft, disconnect and reconnect flight battery to aircraft and follow binding instructions
	Bind switch or button was not held while transmitter was powered on	Power off transmitter and repeat bind process
	Aircraft or transmitter is too close to large metal object, wireless source or another transmitter	Move aircraft and transmitter to another location and attempt binding again
LED on receiver flashes rapidly and aircraft will not respond to transmitter (after binding)	Less than a 5-second wait between first powering on transmitter and connecting flight battery to aircraft	Leaving transmitter on, disconnect and reconnect flight battery to aircraft
	Aircraft is bound to a different model memory (*ModelMatch*™ radios only)	Select correct model memory on transmitter and disconnect and reconnect flight battery to aircraft
	Flight battery/transmitter battery charge is too low	Replace/recharge batteries
	Transmitter may have been bound to a different model (or with a different DSM® Protocol)	Select the right transmitter or bind to the new one
	Aircraft or transmitter is too close to large metal object, wireless source or another transmitter	Move aircraft and transmitter to another location and attempt connecting again
Helicopter vibrates or shakes in flight	Damaged rotor blades, spindle or blade grips	Check main rotor blades and blade grips for cracks or chips. Replace damaged parts. Replace bent spindle

Limited Warranty

What this Warranty Covers

Horizon Hobby, LLC, (Horizon) warrants to the original purchaser that the product purchased (the "Product") will be free from defects in materials and workmanship at the date of purchase.

What is Not Covered

This warranty is not transferable and does not cover (i) cosmetic damage, (ii) damage due to acts of God, accident, misuse, abuse, negligence, commercial use, or due to improper use, installation, operation or maintenance, (iii) modification of or to any part of the Product, (iv) attempted service by anyone other than a Horizon Hobby authorized service center, (v) Product not purchased from an authorized Horizon dealer, (vi) Product not compliant with applicable technical regulations, or (vii) use that violates any applicable laws, rules, or regulations.

OTHER THAN THE EXPRESS WARRANTY ABOVE, HORIZON MAKES NO OTHER WARRANTY OR REPRESENTATION, AND HEREBY DISCLAIMS ANY AND ALL IMPLIED WARRANTIES, INCLUDING, WITHOUT LIMITATION, THE IMPLIED WARRANTIES OF NON-INFRINGEMENT, MERCHANTABILITY AND FITNESS FOR A PARTICULAR PURPOSE. THE PURCHASER ACKNOWLEDGES THAT THEY ALONE HAVE DETERMINED THAT THE PRODUCT WILL SUITABLY MEET THE REQUIREMENTS OF THE PURCHASER'S INTENDED USE.

Purchaser's Remedy

Horizon's sole obligation and purchaser's sole and exclusive remedy shall be that Horizon will, at its option, either (i) service, or (ii) replace, any Product determined by Horizon to be defective. Horizon reserves the right to inspect any and all Product(s) involved in a warranty claim. Service or replacement decisions are at the sole discretion of Horizon. Proof of purchase is required for all warranty claims. SERVICE OR REPLACEMENT AS PROVIDED UNDER THIS WARRANTY IS THE PURCHASER'S SOLE AND EXCLUSIVE REMEDY.

Limitation of Liability

HORIZON SHALL NOT BE LIABLE FOR SPECIAL, INDIRECT, INCIDENTAL OR CONSEQUENTIAL DAMAGES, LOSS OF PROFITS OR PRODUCTION OR COMMERCIAL LOSS IN ANY WAY, REGARDLESS OF WHETHER SUCH CLAIM IS BASED IN CONTRACT, WARRANTY, TORT, NEGLIGENCE, STRICT LIABILITY OR ANY OTHER THEORY OF LIABILITY, EVEN IF HORIZON HAS BEEN ADVISED OF THE POSSIBILITY OF SUCH DAMAGES. Further, in no event shall the liability of Horizon exceed the individual price of the Product on which liability is asserted. As Horizon has no control over use, setup, final assembly, modification or misuse, no liability shall be assumed nor accepted for any resulting damage or injury. By the act of use, setup or assembly, the user accepts all resulting liability. If you as the purchaser or user are not prepared to accept the liability associated with the use of the Product, purchaser is advised to return the Product immediately in new and unused condition to the place of purchase.

Law

These terms are governed by Illinois law (without regard to conflict of law principals). This warranty gives you specific legal rights, and you may also have other rights which vary from state to state. Horizon reserves the right to change or modify this warranty at any time without notice.

WARRANTY SERVICES

Questions, Assistance, and Services

Your local hobby store and/or place of purchase cannot provide warranty support or service. Once assembly, setup or use of the Product has been started, you must contact your local distributor or Horizon directly. This will enable Horizon to better answer your questions and service you in the event that you may need any assistance. For questions or assistance, please visit our website at www.horizonhobby.com, submit a Product Support Inquiry, or call the toll free telephone number referenced in the Warranty and Service Contact Information section to speak with a Product Support representative.

Inspection or Services

If this Product needs to be inspected or serviced and is compliant in the country you live and use the Product in, please use the Horizon Online Service Request submission process found on our website or call Horizon to obtain a Return Merchandise Authorization (RMA) number. Pack the Product securely using a shipping carton. Please note that original boxes may be included, but are not designed to withstand the rigors of shipping without additional protection. Ship via a carrier that provides tracking and insurance for lost or damaged parcels, as Horizon is not responsible for merchandise until it arrives and is accepted at our facility. An Online Service Request is available at http://www.horizonhobby.com/content/_service-center_render-service-center. If you do not have internet access, please contact Horizon Product Support to obtain a RMA number along with instructions for submitting your product for service. When calling Horizon, you will be asked to provide your complete name, street address, email address and phone number where you can be reached during business hours. When sending product into Horizon, please include your RMA number, a list of the included items, and a brief summary of the problem. A copy of your original sales receipt must be included for warranty consideration. Be sure your name, address, and RMA number are clearly written on the outside of the shipping carton.

NOTICE: Do not ship Li-Po batteries to Horizon. If you have any issue with a Li-Po battery, please contact the appropriate Horizon Product Support office.

Warranty Requirements

For Warranty consideration, you must include your original sales receipt verifying the proof-of-purchase date. Provided warranty conditions have been met, your Product will be serviced or replaced free of charge. Service or replacement decisions are at the sole discretion of Horizon.

Non-Warranty Service

Should your service not be covered by warranty, service will be completed and payment will be required without notification or estimate of the expense unless the expense exceeds 50% of the retail purchase cost. By submitting the item for service you are agreeing to payment of the service without notification. Service estimates are available upon request. You must include this request with your item submitted for service. Non-warranty service estimates will be billed a minimum of ½ hour of labor. In addition you will be billed for return freight. Horizon accepts money orders and cashier's checks, as well as Visa, MasterCard, American Express, and Discover cards. By submitting any item to Horizon for service, you are agreeing to Horizon's Terms and Conditions found on our website http://www.horizonhobby.com/content/_service-center_render-service-center.

ATTENTION: Horizon service is limited to Product compliant in the country of use and ownership. If received, a non-compliant Product will not be serviced. Further, the sender will be responsible for arranging return shipment of the un-serviced Product, through a carrier of the sender's choice and at the sender's expense. Horizon will hold non-compliant Product for a period of 60 days from notification, after which it will be discarded.

Warranty and Service Contact Information

Country of Purchase	Horizon Hobby	Contact Information	Address
United States of America	Horizon Service Center (Repairs and Repair Requests)	servicecenter.horizonhobby.com/RequestForm/	4105 Fieldstone Rd Champaign, Illinois, 61822 USA
	Horizon Product Support (Product Technical Assistance)	productsupport@horizonhobby.com 888-959-2304	
	Sales	sales@horizonhobby.com 888-959-2304	
United Kingdom	Service/Parts/Sales: Horizon Hobby Limited	sales@horizonhobby.co.uk +44 (0) 1279 641 097	Units 1–4 , Ployters Rd, Staple Tye Harlow, Essex, CM18 7NS, United Kingdom
Germany	Horizon Technischer Service Sales: Horizon Hobby GmbH	service@horizonhobby.de +49 (0) 4121 2655 100	Christian-Junge-Straße 1 25337 Elmshorn, Germany
France	Service/Parts/Sales: Horizon Hobby SAS	infofrance@horizonhobby.com +33 (0) 1 60 18 34 90	11 Rue Georges Charpak 77127 Lieusaint, France
China	Service/Parts/Sales: Horizon Hobby – China	info@horizonhobby.com.cn +86 (021) 5180 9868	Room 506, No. 97 Changshou Rd. Shanghai, China 200060

Compliance Information for the European Union

EU Compliance Statement:

Horizon Hobby, LLC hereby declares that this product is in compliance with the essential requirements and other relevant provisions of the R&TTE, EMC, and LVD Directives.

A copy of the EU Declaration of Conformity is available online at: http://www.horizonhobby.com/content/support-render-compliance.

Instructions for disposal of WEEE by users in the European Union

This product must not be disposed of with other waste. Instead, it is the user's responsibility to dispose of their waste equipment by handing it over to a designated collections point for the recycling of waste electrical and electronic equipment. The separate collection and recycling of your waste equipment at the time of disposal will help to conserve natural resources and ensure that it is recycled in a manner that protects human health and the environment. For more information about where you can drop off your waste equipment for recycling, please contact your local city office, your household waste disposal service or where you purchased the product.

E328

HINWEIS

Alle Anweisungen, Garantien und anderen zugehörigen Dokumente können im eigenen Ermessen von Horizon Hobby, LLC jederzeit geändert werden. Die aktuelle Produktliteratur finden Sie auf horizonhobby.com unter der Registerkarte „Support“ für das betreffende Produkt.

Spezielle Bedeutungen

Die folgenden Begriffe werden in der gesamten Produktliteratur verwendet, um auf unterschiedlich hohe Gefahrenrisiken beim Betrieb dieses Produkts hinzuweisen:

HINWEIS: Wenn diese Verfahren nicht korrekt befolgt werden, können sich möglicherweise Sachschäden UND geringe oder keine Gefahr von Verletzungen ergeben.

ACHTUNG: Wenn diese Verfahren nicht korrekt befolgt werden, ergeben sich wahrscheinlich Sachschäden UND die Gefahr von schweren Verletzungen.

WARNUNG: Wenn diese Verfahren nicht korrekt befolgt werden, ergeben sich wahrscheinlich Sachschäden, Kollateralschäden und schwere Verletzungen ODER mit hoher Wahrscheinlichkeit oberflächliche Verletzungen.

WARNUNG: Lesen Sie die GESAMTE Bedienungsanleitung, um sich vor dem Betrieb mit den Produktfunktionen vertraut zu machen. Wird das Produkt nicht korrekt betrieben, kann dies zu Schäden am Produkt oder persönlichem Eigentum führen oder schwere Verletzungen verursachen.

Dies ist ein hochentwickeltes Hobby-Produkt. Es muss mit Vorsicht und gesundem Menschenverstand betrieben werden und benötigt gewisse mechanische Grundfähigkeiten. Wird dieses Produkt nicht auf eine sichere und verantwortungsvolle Weise betrieben, kann dies zu Verletzungen oder Schäden am Produkt oder anderen Sachwerten führen. Dieses Produkt eignet sich nicht für die Verwendung durch Kinder ohne direkte Überwachung eines Erwachsenen. Versuchen Sie nicht ohne Genehmigung durch Horizon Hobby, LLC das Produkt zu zerlegen, es mit inkompatiblen Komponenten zu verwenden oder auf jegliche Weise zu erweitern. Diese Bedienungsanleitung enthält Anweisungen für Sicherheit, Betrieb und Wartung. Es ist unbedingt notwendig, vor Zusammenbau, Einrichtung oder Verwendung alle Anweisungen und Warnhinweise im Handbuch zu lesen und zu befolgen, damit es bestimmungsgemäß betrieben werden kann und Schäden oder schwere Verletzungen vermieden werden.

Nicht geeignet für Kinder unter 14 Jahren. Dies ist kein Spielzeug.

Sicherheitsvorkehrungen und Warnhinweise

- Halten Sie stets in allen Richtungen einen Sicherheitsabstand um Ihr Modell, um Zusammenstöße oder Verletzungen zu vermeiden. Dieses Modell wird von einem Funksignal gesteuert, das Interferenzen von vielen Quellen außerhalb Ihres Einflussbereiches unterliegt. Diese Interferenzen können einen augenblicklichen Steuerungsverlust verursachen.
- Betreiben Sie Ihr Modell immer auf einer Freifläche ohne Fahrzeuge in voller Größe, Verkehr oder Menschen.
- Befolgen Sie stets sorgfältig die Anweisungen und Warnhinweise für das Modell und jegliche optionalen Hilfsgeräte (Ladegeräte, Akkupacks usw.).
- Bewahren Sie alle Chemikalien, Klein- und Elektroteile stets außerhalb der Reichweite von Kindern auf.
- Setzen Sie Geräte, die für diesen Zweck nicht speziell ausgelegt und geschützt sind, niemals Wasser aus. Feuchtigkeit kann die Elektronik beschädigen.
- Stecken Sie keinen Teil des Modells in den Mund, da dies zu schweren Verletzungen oder sogar zum Tod führen kann.
- Betreiben Sie Ihr Modell nie mit fast leeren Senderakkus.
- Halten Sie das Fluggerät immer in Sicht und unter Kontrolle.
- Gehen Sie sofort auf Motor Aus bei Rotorberührung.
- Verwenden Sie immer vollständig geladene Akkus.
- Lassen Sie immer den Sender eingeschaltet wenn das Fluggerät eingeschaltet ist.
- Nehmen Sie vor der Demontage des Fluggerätes die Akkus heraus.
- Halten Sie bewegliche Teile immer sauber.
- Halten Sie die Teile immer trocken.
- Lassen Sie Teile immer erst abkühlen bevor Sie sie anfassen.
- Nehmen Sie die Akkus/Batterien nach Gebrauch heraus.
- Betreiben Sie Ihr Fluggerät niemals mit beschädigter Verkabelung.
- Fassen Sie niemals bewegte Teile an.

Inhaltsangabe

Lieferumfang 19
Akku-Warnhinweise 20
Laden des Flugakkus 20
Sendereinstellungen (BNF) 21
Senderfunktionen (RTF) 23
Einsetzen des Flugakkus 23
Binden von Sender und Empfänger 24
Kontrolltests 24
Einführung in die Hauptsteuerfunktionen 25
SAFE Technologie 26
Flugmodes 26
Panikrettung 27
Vorbereitung für den Erstflug 27
Checkliste zum Fliegen 27
Fliegen des Nano CPS 27
Explosionszeichnung und Teileliste 28
Optionale Teile 29
Leitfaden zur Problemlösung 30
Garantie und Service Informationen 31
Garantie und Service Kontaktinformationen 32
Rechtliche Informationen für die Europäische Union 32

Spezifikationen			
Länge	200mm	**Hauptrotordurchmesser**	205mm
Höhe	79mm	**Heckrotordurchmesser**	40mm
Fluggewicht	32g		

Sie können Ihr Produkt online unter www.bladehelis.com registrieren.

	Ausstattung	RTF	BNF
Rumpf	Blade Nano CPS	**Inklusive**	**Inklusive**
Motor	Brushed	**Eingebaut**	**Eingebaut**
Flybarless Kontrollboard	3-in-1 Kontrollboard mit SAFE Technologie	**Eingebaut**	**Eingebaut**
Akku	150mAh 1S 3.7V 45C Li-Po Akku	**Inklusive**	**Inklusive**
Ladegerät	1S USB Li-Po Ladegerät, 300mA	**Inklusive**	**Inklusive**
Sender	DSM2 / DSMX Kompatibler Sender	**MLP6DSM Inklusive**	**Erforderlich**
Sender Akku	4 AA	**Inklusive**	**Erforderlich**

Lieferumfang

- Blade Nano CPS
- 150mAh 1S 3.7V 45C Li-Po Akku
- 1S USB Li-Po Ladegerät, 300mA
- DXe Sender (nur RTF)
- 4 AA Batterien (nur RTF)

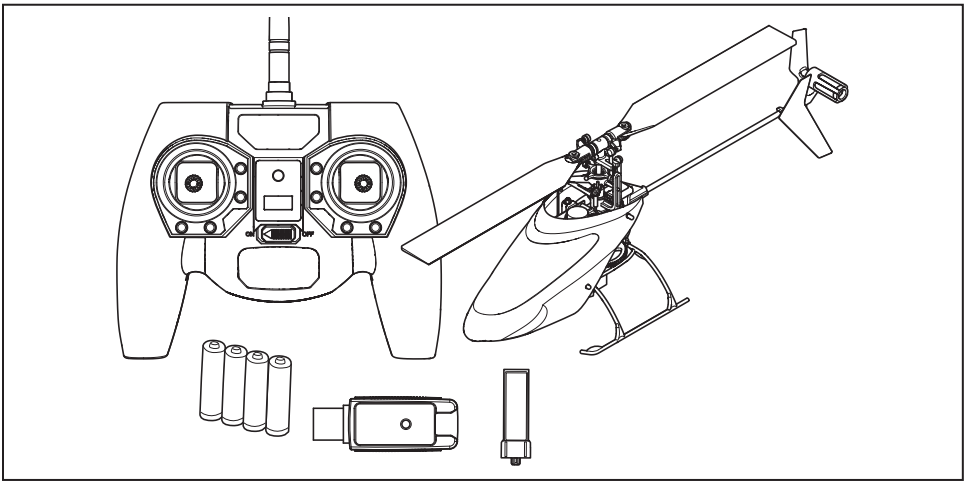

Akku-Warnhinweise

ACHTUNG: Alle Anweisungen und Warnhinweise müssen genau befolgt werden. Falsche Handhabung von Li-Po-Akkus kann zu Brand, Personen- und/oder Sachwertschäden führen.

- **LASSEN SIE LADEN VON AKKUS UNBEAUFSICHTIGT.**
- **LADEN SIE NIEMALS AKKUS ÜBER NACHT.**
- Durch Handhabung, Aufladung oder Verwendung des mitgelieferten Li-Po-Akkus übernehmen Sie alle mit Lithiumakkus verbundenen Risiken.
- Sollte der Akku zu einem beliebigen Zeitpunkt beginnen, sich aufzublähen oder anzuschwellen, stoppen Sie die Verwendung unverzüglich. Falls dies beim Laden oder Entladen auftritt, stoppen Sie den Lade-/Entladevorgang, und entnehmen Sie den Akku. Wird ein Akku, der sich aufbläht oder anschwillt, weiter verwendet, geladen oder entladen, besteht Brandgefahr.
- Lagern Sie den Akku stets bei Zimmertemperatur an einem trockenen Ort.
- Bei Transport oder vorübergehender Lagerung des Akkus muss der Temperaturbereich zwischen 40°F und 120°F (ca. 5 – 49°C) liegen.
- Akku oder Modell dürfen nicht im Auto oder unter direkter Sonneneinstrahlung gelagert werden. Bei Lagerung in einem heißen Auto kann der Akku beschädigt werden oder sogar Feuer fangen.
- Laden Sie die Akkus immer weit entfernt von brennbaren Materialien.
- Überprüfen Sie immer den Akku vor dem Laden und laden Sie niemals defekte oder beschädigte Akkus.
- Verwenden Sie ausschließlich ein Ladegerät das speziell für das Laden von LiPo Akku geeignet ist. Das Laden mit einem nicht geeignetem Ladegerät kann Feuer und / oder Sachbeschädigung zur Folge haben.
- Überwachen Sie ständig die Temperatur des Akkupacks während des Ladens.
- Trennen Sie immer den Akku nach dem Laden und lassen das Ladegerät abkühlen.
- Entladen Sie niemals ein LiPo Akku unter 3V pro Zelle unter Last.
- Verdecken Sie niemals Warnhinweise mit Klettband.
- Lassen Sie niemals Akkus während des Ladens unbeaufsichtigt.
- Laden Sie niemals Akkus ausserhalb ihrer sicheren Grenzen.
- Versuchen Sie nicht das Ladegerät zu demontieren oder zu verändern.
- Lassen Sie niemals Minderjährige Akkus laden.
- Laden Sie niemals Akkus an extrem kalten oder heißen Plätzen (empfohlener Temperaturbereich 5 – 49°) oder im direkten Sonnenlicht.

Laden des Flugakkus

Der Helikopter wird mit einem 1S 3.7V Lipo Ladegerät und einem 1S 3.7V 150mAh 45C Lipo Akku geliefert. Bitte lesen Sie sich die Warnhinweise zum Thema Akkuladen durch. Es wird empfohlen, den Akku während der Zeit zu laden, in der Sie das Fluggerät inspizieren. Der Akku wird gebraucht, um bestimmte Funktionen später nach Anleitung durchzuführen.

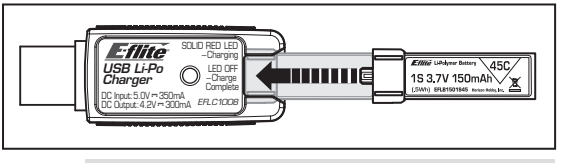

HINWEIS: Laden Sie Akkus nur, wenn sie auf Umgebungstemperatur abgekühlt sind. Schauen Sie sich den Akku an und stellen Sie sicher, dass dieser nicht beschädigt oder aufgequollen ist.

1. Stecken Sie den Lader in den USB Port. Der Lader verwendet nur die Stromversorgung des USB Ports, verbindet sich aber nicht mit Ihrem Computer. USB Ladestationen für das Laden von Mobiltelefonen sind ebenfalls geeignet.
2. Stecken Sie den Akku in den Akkuschacht des Laders und drücken sie ihn fest gegen den Stecker am Boden des Schachts. Die Schutzkappe des Akkus ist so geformt, dass der Akku nur in der richtigen Ausrichtung in den Schacht gesteckt werden kann. In der Regel zeigt das Label des Akkus nach oben. Somit kann der Akku nur mit der richtigen Polarität in den Lader gesteckt werden. Prüfen Sie die richtige Polarität.
3. Entnehmen Sie den Akku immer aus dem Lader, sobald der Ladevorgang beendet ist.

ACHTUNG: Verwenden Sie nur Ladegeräte, die für LIPO Akkus vorgesehen sind. Nichtbeachtung kann zu Feuer, Beschädigungen oder Verletzungen führen.

ACHTUNG: Überschreiten Sie niemals die vorgesehene Ladezeit.

LED Anzeigen

Bei erfolgreicher Verbindung von Akku und Lader leuchtet die LED rot und zeigt an, dass der Ladevorgang begonnen hat. Das Laden eines vollständig entladenen Akkus von 150mAh dauert ca. 30 bis 40 Minuten. Die LED erlischt, wenn der Akku vollständig geladen ist.

Laden: LED rot

Fertig geladen: LED aus

ACHTUNG: Entnehmen Sie den Akku aus dem Lader, sobald dieser fertig geladen ist. Belassen Sie den Akku niemals im Lader.

DX6i

Setup Liste

Model Type	HELI
Swash Type	1 servo 90

REVERSE	
Channel	Direction
THRO	N
AILE	N
ELEV	N
RUDD	N
GYRO	N
PITC	R

Modulation Type
AUTO DSMX-ENABLE

D/R COMBI	
D/R SW	AILE

Uhr	
Down Timer	4:00
Switch	THR CUT

Einstellungen

TRAVEL ADJ	
Channel	Travel
THRO	100/100
AILE	100/100
ELEV	100/100
RUDD	100/100
GYRO	100/100
PITC	100/100

D/R & Expo			
Chan	Sw Pos	D/R	Expo
AILE	0	100	+25
	1	75	+25
ELEV	0	100	+25
	1	75	+25
RUDD	0	100	+25
	1	75	+25

Gaskurve					
Switch Pos (F Mode)	Pos 1	Pos 2	Pos 3	Pos 4	Pos 5
NORM	0	25	50	75	100
STUNT	100	100	100	100	100
HOLD	0				

Pitchkurve					
Switch Pos (F Mode)	Pos 1	Pos 2	Pos 3	Pos 4	Pos 5
NORM	30	40	50	75	100
STUNT	0	25	50	75	100
HOLD	0	25	50	75	100

Mixing		
GYRO->GYRO	ACT	
Rate	D –80%	U +0%
SW	GYRO	TRIM – INH

GYRO			
RATE	SW-F.MODE		
0	90%	NORM	0
1	15%	STUNT	1

Panik Modeschalter

Gyro Switch: Schalter Pos 0 = Panikmode Aus
Pos 1 = Panikmode Ein

DX7s, DX8

Systemeinstellung

Modelltyp	HELI
Taumel-scheibentyp	1 servo Normal

Flugzustand Setup	
Flugzustand	F Mode
Halt	Hold

Schalterauswahl	
1 Trainer	Aux 2 (K7)
2 F Mode	FW
3 Gyro	AUS
4 Mix	AUS
5 Hold	AUS
6 Knob	AUS

Pulsrate
11ms
DSMX

Funktionsliste

Servo Setup		
Kanal	Servoweg	Laufrichtung
Gas	100/100	Normal
AIL	100/100	Normal
ELE	100/100	Normal
RUD	100/100	Normal
GER	100/100	Normal
PIT	100/100	Normal
AX2	100/100	Normal

D/R & Expo				
	Schalter Position (Ail D/R)			
Kanal	DX7s	DX8	D/R	Expo
AILE		0	100/100	+25
	0	1	100/100	+25
	1	2	75/75	+25
ELEV		0	100/100	+25
	0	1	100/100	+25
	1	2	75/75	+25
RUDD		0	100/100	+25
	0	1	100/100	+25
	1	2	75/75	+25

Gaskurve						
Schalter Position (F Mode)						
DX7s	DX8	Pt 1	Pt 2	Pt 3	Pt 4	Pt 5
N	N	0	25	50	75	100
1	1	100	80	75	80	100
	2	100	100	100	100	100

Gas aus	
Gas	0%

Gyro/Kreisel
AUS

Mischer				
Kanäle	AUX2 > GER			
Rate	100%	20%		
Offset	100%			
Trim	AUS			
Position	N	I	H	M

Pitchkurve						
Schalter Position (F Mode)						
DX7s	DX8	Pt 1	Pt 2	Pt 3	Pt 4	Pt 5
N	N	30	40	50	75	100
1	1	0	25	50	75	100
	2	0	25	50	75	100
HOLD	HOLD	25	37	50	75	100

Uhr	
Mode	Count Down
Time	4:00 Tone
Start	Gas über
Über	25%

Panikmode Funktion

Trainer Binde Button
Gedrückt = Panikmode Ein
Gelöst = Panikmode Aus

DX6

Systemeinstellung

Modelltyp	HELI
Taumel-scheibe	Normal

F-Mode Setup	
Schalter 1	Schalter B
Halt Schalter	Schalter H
	0 **1**

Channel Assign	
Channel Input	
THRO	Gas
AILE	Quer
ELEV	Höhe
RUDD	Seite
GEAR	Fahrw
AUX 1	PIT

Pulsrate
11ms
DSMX

Panikmode Funktion

Trainer Binde Button

Gedrückt = Panikmode Ein
Gelöst = Panikmode Aus

Funktionsliste

Servoeinstellung

Kanäle	Weg	Umkehr
Gas	100/100	Normal
Quer	100/100	Normal
Höhe	100/100	Normal

Kanäle	Weg	Umkehr
Seite	100/100	Normal
FW	100/100	Normal
PIT K6	100/100	Normal

D/R & Expo

Kanäle	Schalter (F) Pos	D/R	Expo
Quer	0	100/100	+25
	1	75/75	+25
Höhe	0	100/100	+25
	1	75/75	+25
Seite	0	100/100	+25
	1	75/75	+25

Gaskurve

Schalter (B) Pos	Pt 1	Pt 2	Pt 3	Pt 4	Pt 5
N	0	25	50	75	100
1	100	80	75	80	100
2	100	100	100	100	100
HOLD	0	0	0	0	0

Pitchkurve

Schalter (B) Pos	Pt 1	Pt 2	Pt 3	Pt 4	Pt 5
N	30	40	50	75	100
1	0	25	50	75	100
2	0	25	50	75	100
HOLD	0	25	50	75	100

Mischer

GER -> GER		
Rate	100%	100%
Offset	20%	
Schalter	Schalter I	

Uhr

Mode	Count Down
Time	4:00
Start	Gas über
Over	25%
Einmal	Aus

DX7 (neu), DX9, DX18

Systemeinstellung

Modelltyp	HELI
Taumel-scheibe	Normal

Flugzustand Setup	
Schalter 1	Switch B
Schalter 2	Inhibit
Halt Schalter	Switch H
	0 **1**

Kanalzuweisung	
Kanalquelle	
THRO	Gas
AILE	Quer
ELEV	Höhe
RUDD	Seite
GEAR	Fahrw
AUX 1	PIT
AUX 2	

Pulsrate
11ms
DSMX

Panikmode Funktion

Trainer Binde Button

Gedrückt = Panikmode Ein
Gelöst = Panikmode Aus

Funktionsliste

Servoeinstellung

Kanal	Weg	Umkehr
Gas	100/100	Normal
Quer	100/100	Normal
Höhe	100/100	Normal
Seite	100/100	Normal
FW	100/100	Normal

Kanal	Weg	Umkehr
PIT K6	100/100	Normal
AX2	100/100	Normal
AX3	100/100	Normal
AX4	100/100	Normal

D/R & Expo

Chan	Sw (F) Pos	D/R	Expo
Quer	0	100/100	+25
	1	100/100	+25
	2	75/75	+25
Höhe	0	100/100	+25
	1	100/100	+25
	2	75/75	+25
Seite	0	100/100	+25
	1	100/100	+25
	2	75/75	+25

Gaskurve

Schalter (B) Pos	Pt 1	Pt 2	Pt 3	Pt 4	Pt 5
N	0	25	50	75	100
1	100	80	75	80	100
2	100	100	100	100	100
HOLD	0	0	0	0	0

Pitchkurve

Schalter (B) Pos	Pt 1	Pt 2	Pt 3	Pt 4	Pt 5
N	30	40	50	75	100
1	0	25	50	75	100
2	0	25	50	75	100
HOLD	0	25	50	75	100

Mischer

GER -> GER		
Rate	100%	100%
Offset	20%	
Schalter	Schalter I	

Uhr

Mode	Count Down
Time	4:00
Start	Gas über
Over	25%
Einmal	Aus

Senderfunktionen (RTF)

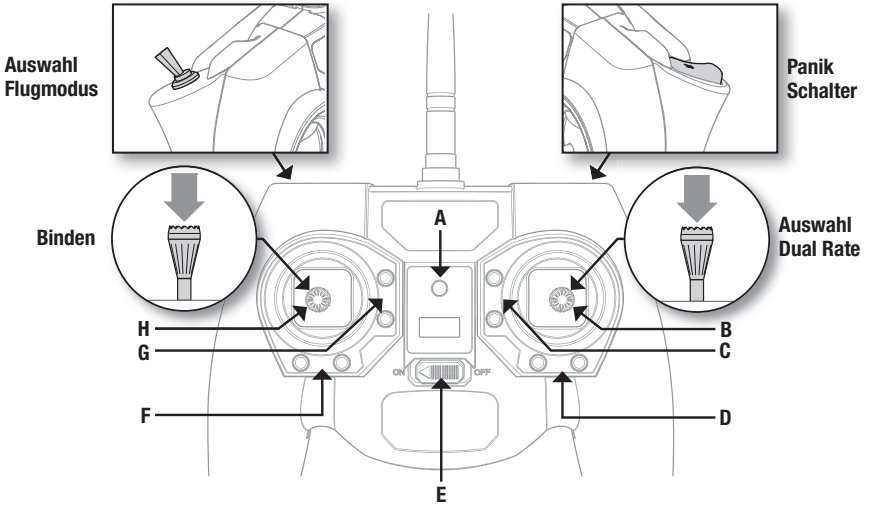

Wenn die Trimmtasten gedrückt werden, geben sie einen Signalton von sich, der bei jedem erneuten Drücken höher oder tiefer wird. Die mittlere oder neutrale Trimmstellung erklingt in der mittleren Tonhöhe. An den äußeren Enden des Steuerbereichs erklingt eine Tonfolge.

	A	B	C	D	E	F	G	H
Modus 1	Ein/Aus-LED, Flugmodus Anzeige	**Querruder** *(links/rechts)* **Gas** *(auf/ab)*	**Gastrimm**	**Querruder-trimm**	**EIN/AUS-Schalter**	**Seitenruder-trimm**	**Höhenruder-trimm**	**Seitenruder** *(links/rechts)* **Höhenruder** *(auf/ab)*
Modus 2	Ein/Aus-LED, Flugmodus Anzeige	**Querruder** *(links/rechts)* **Höhenruder** *(auf/ab)*	**Höhenruder-trimm**	**Querruder-trimm**	**EIN/AUS-Schalter**	**Seitenruder-trimm**	**Gastrimm**	**Seitenruder** *(links/rechts)* **Gas** *(auf/ab)*

Sensivität der Kontrollen
Die Sensivität der Kontrollen kann durch drücken und lösen des rechten Steuerknüppels geändert werden. Die LED auf dem Sender leuchtet für hohe Sensivität (Standard) und blinkt für niedrige Sensivität.

Einsetzen des Flugakkus

1. Bringen Sie den Gasstick und die Trimmung ganz nach unten (niedrigste Leerlaufposition).
2. Schalten Sie den Sender ein.
3. Setzen Sie den Flugakku in den Akkuhalter ein. Verbinden Sie das Akkuanschlußkabel mit dem Kabel des 3 -1 Kontrollboards.

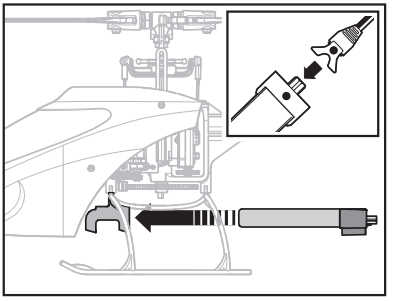

HINWEIS: Der Hubschrauber darf sich nicht bewegen, bis die LED auf dem 3- in 1 Kontrollboard konstant leuchtet.

HINWEIS: Trennen Sie nach dem Fliegen immer den LiPo Akku vom 3 – in 1 Kontrollboard. Tun Sie dieses nicht wird der Akku unbrauchbar.

Binden von Sender und Empfänger

Binden ist der Prozess der Übermittlung des Senderspezifischen Signals (GUID) (Globally Unique Identifier) an den Empfänger. Für den Betrieb muß ein Empfänger an den gewählten *Spektrum DSM2/DSMX* Sender/ Modul gebunden werden.

Wenn Sie ein RTF Modell gekauft haben ist der Sender ab Werk mit dem Empfänger gebunden.

Um den Helikopter an Ihren Sender neu oder erneut zu binden, folgen Sie bitte diesen Anweisungen:

Bindevorgang für den MLP6DSM Sender (RTF)
1. Trennen Sie den Flugakku vom Helikopter.
2. Schalten Sie den Sender aus und bringen alle Schalter in die 0 Position.
3. Schließen Sie den Akku an das 3 – 1 Kontrollboard an. Das 3 – in 1 Kontrollboard blinkt nach 5 Sekunden.
4. Bewegen Sie den Seitenruderknüppel ganz nach links. Drücken und halten Sie den Panikschalter bei dem Einschalten des Senders gedrückt.
5. Lassen Sie den Trainer Schalter los. Halten Sie weiterhin den Seitenruderknüppel ganz nach links gedrückt, bis die blaue LED dauerhaft leuchtet.
6. Lassen Sie den Seitenruderknüppel los.
7. Drücken Sie den Trainerschalter ein. Die blaue LED auf dem 3 in 1 Kontrollboard blinkt um zu bestätigen der Hubschrauber ist im Nicht Computer Mode.
8. Trennen Sie den Flugakku und schalten den Sender aus.

HINWEIS: Sollte sich die Taumelscheibe bei dem Schalten des Trainerschalters rauf und runter bewegen ist der Hubschrauber im Computer Sender Mode. Wiederholen Sie dann den Bindevorgang.

Um den Nano CPS an ihren Sender zu binden folgen Sie bitte untenstehenden Anweisungen:

Beschreibung des Bindeprozess für Computer Sender (BNF)
1. Trennen Sie den Flugakku vom Helikopter.
2. Schalten Sie den Sender aus und bringen alle Schalter in die 0 Position.
3. Schließen Sie den Akku an das 3 – 1 Kontrollboard an. Das 3 – in 1 Kontrollboard blinkt nach 5 Sekunden.
4. Drücken Sie den Bind Schalter oder Knopf während Sie den Sender einschalten.
5. Lassen Sie den Trainer Schalter los nach 2–3 Sekunden.
6. Bewegen Sie den Seitenruderknüppel ganz nach rechts. Halten Sie weiterhin den Seitenruderknüppel ganz nach rechts gedrückt, bis die blaue LED dauerhaft leuchtet.
7. Lassen Sie den Seitenruderknüppel los.
8. Trennen Sie den Flugakku und schalten den Sender aus.

HINWEIS: Der Regler wird sich nicht armieren, wenn der Gaskanal nicht in die unterste Stellung gebracht wird und der Stunt Mode Schalter nicht in die Position 0 geschaltet ist.

Sollten Probleme auftreten lesen Sie bitte im Leitfaden zur Problemlösung nach. Kontaktieren Sie falls notwendig den technischen Service von Horizon Hobby.

Kontrolltests

Versichern Sie sich, dass die Gas aus Funktion aktiviert wurde wenn Sie den Kontrolltest durchführen. Führen Sie diesen Test vor dem ersten Flug durch um sicher zu stellen, dass die Servos, Anlenkungen und andere Komponenten korrekt arbeiten.

Sollten die Kontrollen nicht wie den Abbildungen arbeiten überprüfen Sie bitte, dass der Sender korrekt programmiert wurde bevor Sie den Motortest durchführen.

Höhenruder

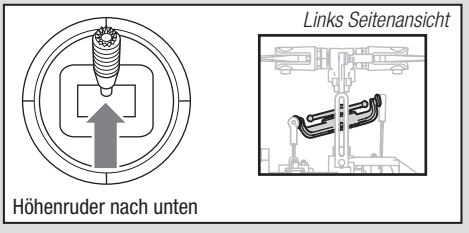

Höhenruder nach unten

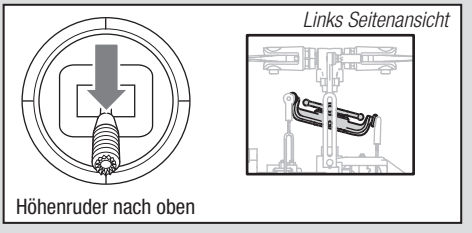

Höhenruder nach oben

Querruder

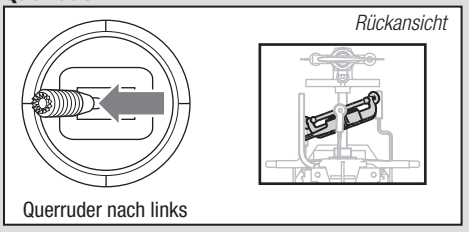

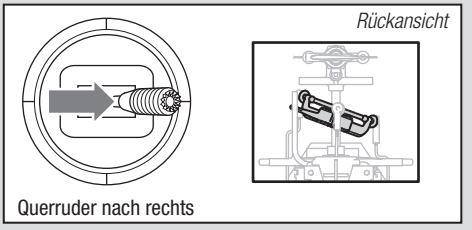

Kollektive Pitch

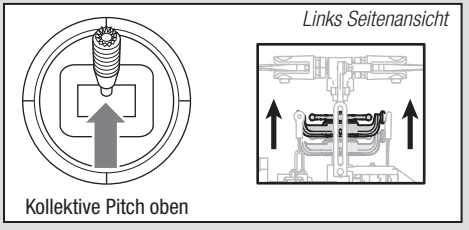

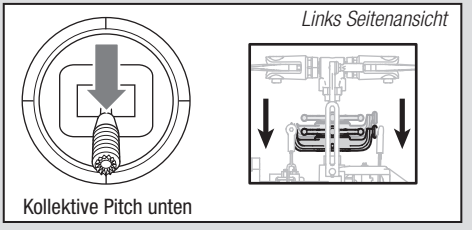

Einführung in die Hauptsteuerfunktionen

Wenn Ihnen die Steuerung Ihres Nano CPS noch nicht geläufig ist, nehmen Sie sich bitte ein paar Minuten Zeit, um sich mit ihr vertraut zu machen, bevor Sie Ihren ersten Flug versuchen.

Gas

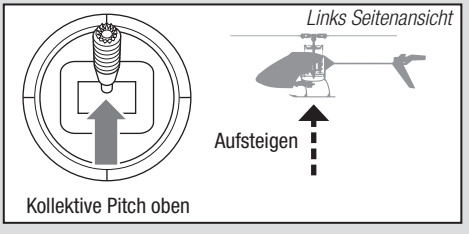

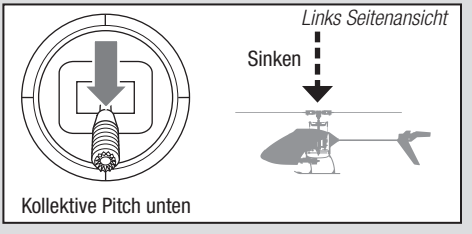

Seitenruder

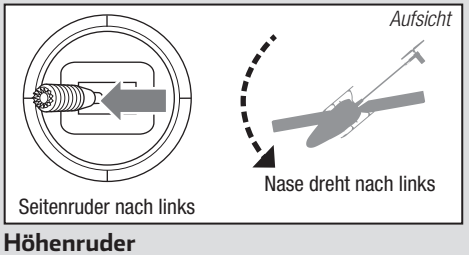

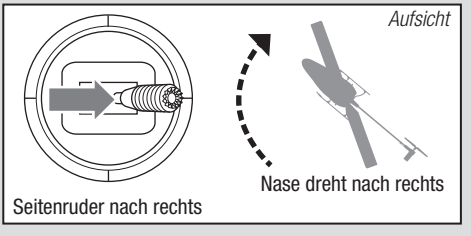

Höhenruder

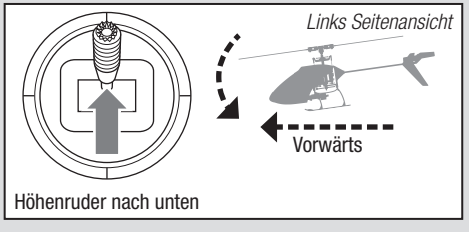

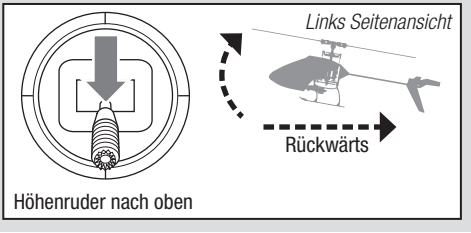

Querruder

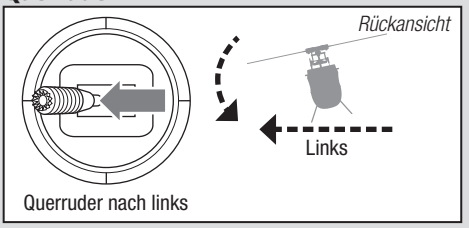

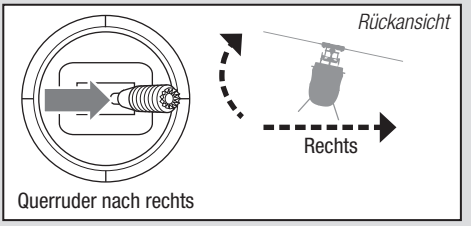

SAFE Technologie

Die revolutionäre SAFE Technologie von Horizon Hobby (Sensor Assited Flight Envelope) verwendet eine innovative Kombination aus Multi-Achs Sensoren und Software, die es erlauben, die relative Position des Fluggerätes im Raum jederzeit zu bestimmen. Diese dreidimensionale Wahrnehmung schafft eine schräglagenbegrenzte Fluglage die Sie sicherer Fliegen läßt. Dabei werden Roll- und Nickwinkel beeinflusst und geregelt, um die Flugsicherheit zu erhöhen. Und das System kann weit mehr, als die Stabilisierung des Fluggerätes. Die verschiedenen Flugmodi können vom Piloten gemäß seiner Fähigkeiten individuell eingestellt werden.

SAFE Technologie im Überblick:

- Flugstabilisierung über einen Schalter zuschaltbar.
- Mehrere Modi zur Anpassung von SAFE and die Fähigkeiten des Piloten.

Und das Beste an allem ist, dass SAFE keine weiteren Einstellungen und Vorbereitungen erfordert. Jedes Modell, welches mit SAFE ausgestattet wurde, verfügt über eine angepasste und optimierte Programmierung der Elektronik, um für maximale Sicherheit und maximalen Flugspaß zu sorgen.

FLYSAFERC.com

Flugmodes

Der Nano CPS RTF wird mit dem Blade MLP6DSM Sender geliefert. Der Sender ist mit einem Flugzustandsschalter ausgerüstet, der dem Piloten die Wahl zwischen den folgenden Flugzuständen (Flight Modes) läßt:

Gas aus (*Schalter Position 0*)

Die Gas aus Funktion wird genutzt wenn der Hubschrauber außer Kontrolle gerät und /oder die Gefahr eines Absturzes droht. Aktivieren Sie die diese Funktion immer bei Gefahr um mögliche Beschädigungen bei einem Crash am Hubschrauber zu minimieren.

Stabilitäts Mode (*Schalter Position 1*)

- Der Stabilitäts Mode eignet sich sehr gut für Piloten die wenig Flugerfahrungen mit kollektiv Pitch gesteuerten Hubschraubern haben.
- Der Hubschrauber ist in der Schräglage selbst bei vollem Knüppelausschlag limitert und kehrt bei dem Lösen der Kontrollen in eine aufrechte Fluglage zurück.
- Für eine leichtere Kontrolle ist die Drehrate bei dem Gieren reduziert.
- Der Panikbutton bringt den Hubschrauber zurück in eine aufrechte Fluglage.
- Der Gasmode ist normal
  Die unterste Knüppelposition ist = 0% Gas.

3D Mode (*Schalterposition 2*)

- Der 3D-Mode ist für erfahrene Piloten geeignet.
- Das Modell richtet sich NICHT auf wenn die Steuerknüppel losgelassen werden.
- Die Schräglage ist nicht limitiert.
- Die zyklischen und Heckrotorkontrollen reagieren sehr schnell.
- Der Panikbutton bringt den Hubschrauber in eine stabile Fluglage. Dieses kann die Normal- oder auch Rückenfluglage sein. Je nach dem welche näher ist.
- Der Gas Mode ist Idle up. Der Hauptrotor hält eine konstante Drehzahl unabhängig von der Stellung des Gas/ Pitchhebels. Der Gast /Pitchhebel kontrolliert nur den Pitchwinkel der Rotorblätter.

Bei Verwendung einer Computerfernsteuerung die nach der Sendertabelle programmiert wurde haben Sie mit dem Flugzustandsschalter die Auswahl zwischen diesen Flugzuständen:

Stabilitätsmode (*Schalterposition 0*) wie bereits beschrieben.

Agilitätsmode (*Schalterposition 1*)

- Die Agilitätsmode ist dem 3D Mode sehr ähnlich mit dem Unterschied der etwas geringeren Rotorkopfdrehzahl. Das Ergebnis ist eine weichere Kontrolle die weniger direkt ist.

3D Mode (*Schalterpostion 2*) wie bereits beschrieben.

Aktivieren Sie **Gas Aus Funktion** mit dem Throttle Hold (*Gas Aus*) Schalter.

Panikrettung

Sollten Sie in einem beliebigen Mode Gefahr laufen die Kontrolle zu verlieren, drücken und halten Sie den Binde / Panikschalter und bringen die Steuerhebel in die neutrale Position. Die SAFE Technologie bringt dann unverzüglich das Modell in eine aufrechte Fluglage, vorausgesetzt es befindet sich in ausreichender Höhe ohne Hindernisse im Flugweg. Bringen Sie den Pitch / Gashebel wieder zurück auf 50% lassen den Panikschalter los um zum gewählten Flugmode zurück zu kehren.

HINWEIS: Stellen Sie bitte sicher bevor Sie den Panikschalter loslassen, dass der Pitch / Gashebel wieder auf 50% steht. Ein negativer Pitchwert führt zum schnellen Sinkflug des Nano CPS.

- Dieser Mode ist eignet sich dafür dass der Pilot seine fliegerischen Fähigkeiten weiter verbessern kann.
- Bewegen Sie für die schnellste Rettung den Pitchhebel auf 50 % und alle Senderkontrollen auf Neutral.
- Hat sich das Modell aufgerichtet ist der negative Pitchausschlag reduziert und soll verhindern, dass der Pilot das Modell in den Boden fliegt.

Vorbereitung für den Erstflug

- Entnehmen und überprüfen Sie die Komponenten
- Laden Sie den Flugakku
- Programmieren Sie Ihren Sender (nur BNF Version)
- Setzen Sie den Akku ein wenn er vollständig geladen ist
- Binden von Sender (nur BNF Version)
- Machen Sie sich mit den Kontrollen vertraut
- Finden Sie eine geeignete Fläche zum fliegen

Checkliste zum Fliegen

❏ **Schalten Sie immer den Sender zuerst ein**
❏ Stecken Sie den Flugakku an den Anschluß der ESC
❏ Lassen Sie der ESC Kontrolleinheit Zeit zum initialisieren und armieren
❏ Fliegen Sie das Modell
❏ Landen Sie das Modell
❏ Stecken Sie den Flugakku von der ESC
❏ **Schalten Sie immer den Sender als letztes aus**

Fliegen des Nano CPS

Bitte beachten Sie lokale Bestimmungen bevor Sie sich einen Platz zum fliegen aussuchen.

Wir empfehlen den Hubschrauber draußen nur bei leichtem Wind oder in einer großen Halle zu fliegen. Vermeiden Sie es grundsätzlich in der Nähe von Häusern, Bäumen oder Leitungen zu fliegen. Meiden Sie bitte auch gut besuchte Plätze wie belebte Parks, Schulhöfe oder Fußballfelder.

Das beste ist es von einer glatten Oberfläche zu starten auf der das Modell etwas rutschen kann ohne umzukippen. Lassen Sie den Hubschrauber einen halben Meter über dem Boden schweben. Das Heck sollte dabei zu ihnen zeigen. Das erleichtert bei den ersten Flügen die Kontrolle. Lassen Sie die Steuerknüppel im Anfänger- oder Fortgeschrittenen-Mode los, richtet sich der Hubschrauber selbständig auf. Betätigen Sie den Panikschalter geschieht das sofort. Sollten Sie die Orientierung verlieren nehmen Sie langsam das Gas weg um sanft zu landen. Versuchen Sie während der ersten Flüge das Modell auf einer Fläche starten und landen zu lassen.

Starten

Stellen Sie das Modell auf eine flache ebene Oberfläche die frei von Hindernissen ist und treten Sie 10 Meter zurück. Erhöhen Sie langsam das Gas bis das Modell ca. einen halben Meter über Grund schwebt und überprüfen die Trimmungen, so dass das Modell wie gewünscht fliegt.

Schwebeflug

Versuchen Sie den Hubschrauber mit kleinen Steuerkorrekturen auf der Stelle schweben zu lassen. Bei wenig Wind sollte das Modell so gut wie keine Steuerkorrekturen benötigen. Wird der Steuerknüppel nach der Eingabe wieder in die Mitte gestellt, sollte sich das Modell selbständig ausleveln. Der Hubschrauber könnte sich durch seine Masseträgheit dabei etwas in die entgegengesetzte Richtung bewegen. Sie können diese Bewegung durch eine Steuerbewegung in die entgegengesetzte Richtung beenden.

Haben Sie sich mit dem Schwebeflug vertraut gemacht, fliegen Sie den Hubschrauber zu verschiedene Positionen. Das Heck sollte dabei immer ihnen zugewand sein. Lassen Sie den Hubschrauber dabei etwas steigen und sinken und machen sich so mit der Gas /Pitch Funktion weiter vertraut. Haben Sie das gemeistert können Sie beginnen das Heck zu drehen und so den Hubschrauber in verschiedene Richtungen zu fliegen. Sie sollten dabei immer berücksichtigen, dass sich die notwendige Steuereingaben mit dem Hubschrauber bewegen. So bringt der der Steuerbefehl Nicken /Vorwärts unabhängig von der Position des Hubschraubers immer die Nase des Hubschraubers zum nicken.

Niederspannungsabschaltung (LVC)

Die Niederspannungsabschaltung reduziert die Motorleistung wenn die Akkuspannung nachlässt. Wird die Motorleistung weniger und es blinkt die LED auf dem Regler (ESC), landen Sie bitte unverzüglich und laden den Flugakku wieder auf.

Bitte beachten Sie, dass die Niederspannungsabschaltung den Akku nicht vor Tiefentladung während der Lagerung schützt.

HINWEIS: Wiederholtes fliegen in die Niederspannungsabschaltung beschädigt den Akku.

Landen

Reduzieren Sie im niedrigen Schwebeflug das Gas um zu landen. Trennen Sie nach der Landung den Akku und nehmen ihn aus dem Hubschrauber um eine Tiefentladung zu vermeiden. Laden Sie den Akku vor dem Einlagern und achten während der Lagerung darauf, dass die Akkuspannung nicht unter 3Volt per Zelle fällt.

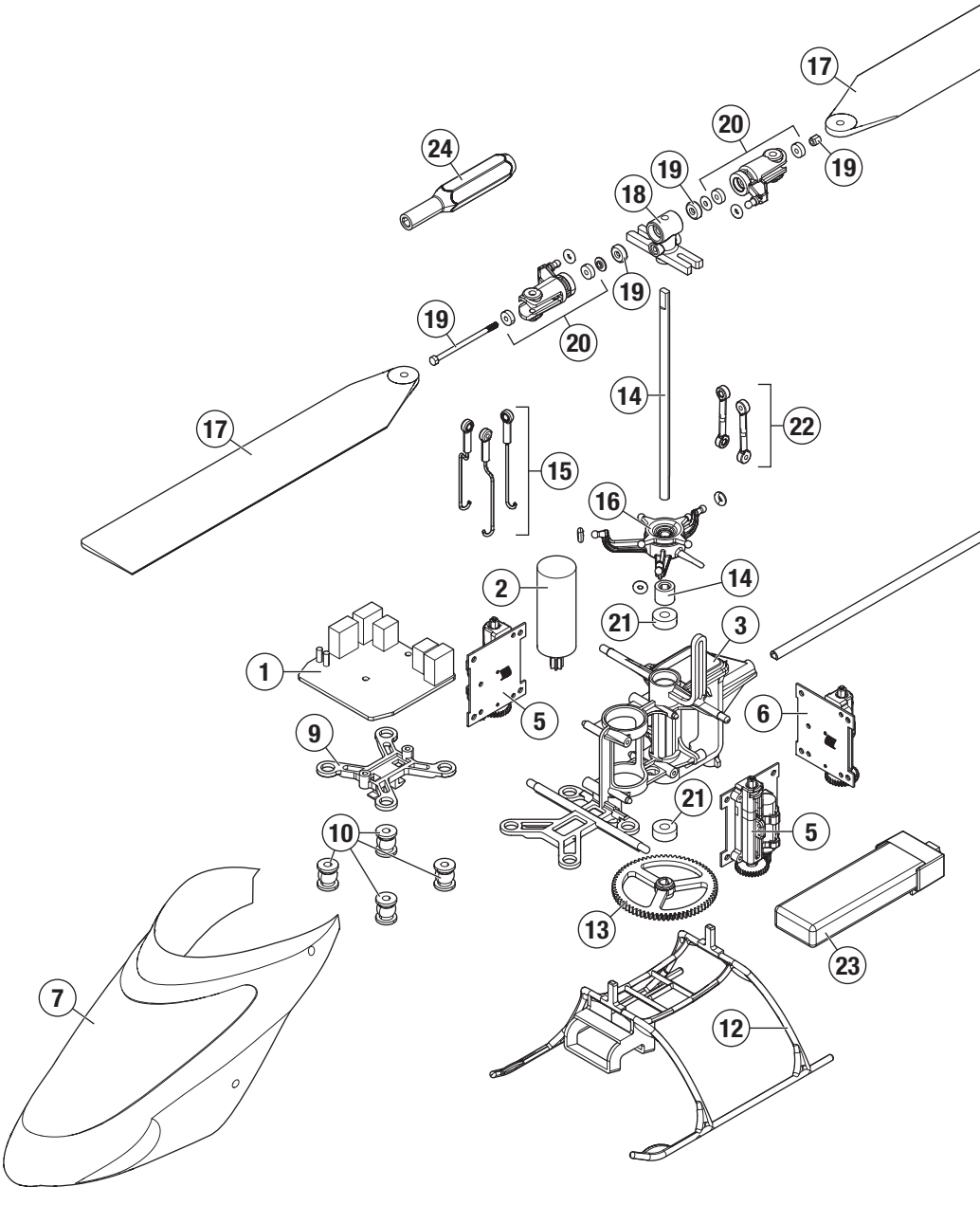
17
20
24
19
19
18
19
19
20
14
22
17
15
16
14
2
21
3
1
5
6
9
21
10
5
13
23
7
12

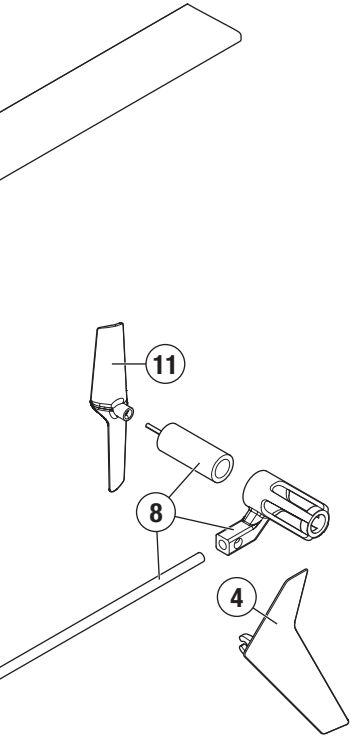

	Teil #	Beschreibung
1	BLH2401	nCP S Hauptplatine
2	BLH2402	nCP S Hauptmotor
3	BLH2403	nCP S Kunststoffrahmen
4	BLH2404	nCP S Heckfinne
5	SPMSH2027L	DSV40LBC-35 Servo *1
6	SPMSH2028L	DSV40LBC-50 Servo *1
7	BLH2405	nCP S Kabinenhaube
8	BLH2406	nCP S Heckausleger
9	BLH2507	nCP S obere Dämpferplatte
10	BLH2508	nCP S Dämpferball
11	BLH3603	nCP S Heckrotor
12	EFLH3004	nCP S Kufengestell mit Akkuhalter
13	BLH3306	nCP S Hauptzahnrad
14	BLH3307	Carbon Hauptrotorwelle mit Stellring
15	BLH3308	Servogestänge mit Kugelköpfe
16	BLH3309	Taumelscheibe
17	BLH3310	Hauptrotorblätter mit Zubehör
18	BLH3312	Rotorkopfzentralstück
19	BLH3313	Federspindel mit O-Ring und Zubehör
20	BLH3314	Hauptrotor Blatthalter mit Lagern
21	BLH3315	Kugelllager 2 x 5 x 2 (2)
22	BLH3322	Rotorkopfanlenkungen (4)
23	EFLB1501S45	1-S 3.7v 45C LiPo Akku
24	BLH3324	Spindel Werkzeugset
	BLH3323	Kleinteileset
	EFLC1008	1S USB LiPo Ladegerät
	SPM6836	Ausstausch Servomechanik
	EFLRMLP6H	MLPD6DSM Heli SAFE Sender
	BLH3311	Schnellflugrotorblätter mit Zubehör
	BLH3021	Gummitüllen für Kabinenhaube (8)

Optionale Teile

Teil #	Beschreibung
BLH3318A	Kabinenhaubenset: Blau Nano CP X
BLH3320A	Vetikale Blaue Finne: Blau Nano CP X
	DX6i DSMX 6 Kanal Sender
	DX7s DSMX 7 Kanal Sender
	DX6 DSMX 6 Kanal Sender
	DX7 DSMX 7 Kanal Sender
	DX8 DSMX 8 Kanal Sender
	DX9 DSMX 9 Kanal Sender
	DX18 DSMX 18 Kanal Sender

Leitfaden zur Problemlösung

Problem	Mögliche Ursache	Lösung
Der Hubschrauber initialisiert sich nicht	Gas steht auf Voll	Bringen Sie den Gasstick und Trimmung auf Neutral oder niedrigste Position
	Schalter nicht in Normal Position	Schalten Sie den Flight Mode auf OFF/0 und beenden die Throttle Hold Funktion
	Pitch oder Gasservo Umkehr ist falsch konfiguriert	Beenden Sie Servoumkehr und lesen unter Programmieren des Sender nach
Hubschrauberrotor läuft nicht an	Throttle Hold/Motor Aus Funktion ist aktiviert	Schalten HOLD aus mit Gas und Gastrimmung auf die niedgrigste Stellung
	Akkuspannung zu niedrig	Laden Sie den Akku komplett auf
Motor verliert während des Fluges an Leistung	Niederspannungsabschaltung des Empfängers ist aktiv	Laden oder Ersetzen Sie den Flugakku
Throttle Hold Funktion kann nicht ausgeschaltet warden	Stunt Mode ist aktiv	Stellen Sie den Flight Mode Schalter auf OFF/0 und beenden die Throttle Hold Funktion
	Gasstick ist nicht in niedriger Postion	Bringen Sie den Gasstick auf Neutral oder niedrigste Position
Schaltet bei Rückenflug ab	Beginnermode ist als Flugmode gewählt	Schalten Sie den Flugmode auf den Fortgeschrittenen oder Experten Mode bevor Sie den Rückenflug ausführen
Bindet nicht richtig an einen Nicht-Computer-Sender	Hubschrauber bindet sich anders an ein Nicht-Computer-Sender	Lassen Sie den Binde Knopf nach Eingabe von Ruder links los. Halten Sie nach Rudereingabe links den Bindebuttom nicht gedrückt
Schlechte Heckrotorwirkung	Heckausleger ist gebrochen	Heckausleger ersetzen
	Heckrotorblätter sind verbogen oder gekrümmt	Biegen Sie die Rotorblätter zurück oder ersetzen Sie
Steigrate ist erheblich reduziert	Hauptzahnrad ist aus der Führung gerutscht	Schieben Sie es zurück in Position.
LED auf dem Empfänger blinkt schnell, Luftfahrzeug will sich während des Bindevorganges nicht an an den Sender binden	Sender ist während des Bindevorganges zu nah am Luftfahrzeug	Schalten Sie den Sender aus und bringen in weiter weg vom Luftfahrzeug, trennen und verbinden den Flugakku erneut und folgen den Bindeanweisungen.
	Bindeschalter oder Knopf wurde während des Einschaltens nicht gedrückt	Schalten Sie den Sender aus und wiederholen den Bindevorgang
	Luftfahrzeug oder Sender ist zu nah an großen metallischen Objekten, Funkquelle oder anderem Sender	Bringen Sie das Luftfahrzeug und Sender an einen anderen Ort und versuchen erneut zu binden
LED blinkt schnell, Luftfahrzeug reagiert nicht auf Sender (nach dem Binden)	Sie haben weniger als 5 Minuten zwischen dem ersten Einschalten des Senders und dem Anschluss des Flugakkus gewartet	Lassen Sie den Sender eingeschaltet, trennen und schließen den Fugakku erneut an
	Luftfahrzeug ist an einen anderen Modellspeicher gebunden (nur ModelMatch Sender)	Wählen Sie den richtigen Modellspeicher auf dem Sender, trennen und verbinden den Flugakku am Luftfahrzeug
	Flugakku / Senderakku ist nicht ausreichend geladen	Ersetzen / laden Sie die Akkus
	Sender war an einem anderen Modell gebunden (oder mit anderem DSM Protokoll)	Wählen Sie den richtigen Sender oder binden den neuen
	Luftfahrzeug oder Sender ist zu nah an großem Metallobjekt, Funkquelle oder anderem Sender	Bringen Sie die Luftfahrzeug und Sender an einen anderen Ort und versuchen dort eine Verbindung
Hubschrauber vibriert oder schüttelt während Fluges	Beschädigte Rotorblätter, Welle oder Blatthalter	Überprüfen Sie die Blätter und Blatthalter auf Brüche oder Risse. Ersetzen Sie beschädigte Teile oder verbogene Wellen

Warnung

Ein ferngesteuertes Modell ist kein Spielzeug. Es kann, wenn es falsch eingesetzt wird, zu erheblichen Verletzungen bei Lebewesen und Beschädigungen an Sachgütern führen. Betreiben Sie Ihr RC-Modell nur auf freien Plätzen und beachten Sie alle Hinweise der Bedienungsanleitung des Modells wie auch der Fernsteuerung.

Garantiezeitraum

Exklusive Garantie Horizon Hobby LLC (Horizon) garantiert, dass dasgekaufte Produkt frei von Material- und Montagefehlern ist. Der Garantiezeitraum entspricht den gesetzlichen Bestimmung des Landes, in dem das Produkt erworben wurde. In Deutschland beträgt der Garantiezeitraum 6 Monate und der Gewährleistungszeitraum 18 Monate nach dem Garantiezeitraum.

Einschränkungen der Garantie

(a) Die Garantie wird nur dem Erstkäufer (Käufer) gewährt und kann nicht übertragen werden. Der Anspruch des Käufers besteht in der Reparatur oder dem Tausch im Rahmen dieser Garantie. Die Garantie erstreckt sich ausschließlich auf Produkte, die bei einem autorisierten Horizon Händler erworben wurden. Verkäufe an dritte werden von dieser Garantie nicht gedeckt. Garantieansprüche werden nur angenommen, wenn ein gültiger Kaufnachweis erbracht wird. Horizon behält sich das Recht vor, diese Garantiebestimmungen ohne Ankündigung zu ändern oder modifizieren und widerruft dann bestehende Garantiebestimmungen.

(b) Horizon übernimmt keine Garantie für die Verkaufbarkeit des Produktes, die Fähigkeiten und die Fitness des Verbrauchers für einen bestimmten Einsatzzweck des Produktes. Der Käufer allein ist dafür verantwortlich, zu prüfen, ob das Produkt seinen Fähigkeiten und dem vorgesehenen Einsatzzweck entspricht.

(c) Ansprüche des Käufers ¬ Es liegt ausschließlich im Ermessen von Horizon, ob das Produkt, bei dem ein Garantiefall festgestellt wurde, repariert oder ausgetauscht wird. Dies sind die exklusiven Ansprüche des Käufers, wenn ein Defekt festgestellt wird.

Horizon behält sich vor, alle eingesetzten Komponenten zu prüfen, die in den Garantiefall einbezogen werden können. Die Entscheidung zur Reparatur oder zum Austausch liegt nur bei Horizon. Die Garantie schließt kosmetische Defekte oder Defekte, hervorgerufen durch höhere Gewalt, falsche Behandlung des Produktes, falscher Einsatz des Produktes, kommerziellen Einsatz oder Modifikationen irgendwelcher Art aus. Die Garantie schließt Schäden, die durch falschen Einbau, falsche Handhabung, Unfälle, Betrieb, Service oder Reparaturversuche, die nicht von Horizon ausgeführt wurden aus. Ausgeschlossen sind auch Fälle die bedingt durch (vii) eine Nutzung sind, die gegen geltendes Recht, Gesetze oder Regularien verstoßen haben.

Rücksendungen durch den Käufer direkt an Horizon oder eine seiner Landesvertretung bedürfen der Schriftform.

Schadensbeschränkung

Horizon ist nicht für direkte oder indirekte Folgeschäden, Einkommensausfälle oder kommerzielle Verluste, die in irgendeinem Zusammenhang mit dem Produkt stehen verantwortlich, unabhängig ab ein Anspruch im Zusammenhang mit einem Vertrag, der Garantie oder der Gewährleistung erhoben werden. Horizon wird darüber hinaus keine Ansprüche aus einem Garantiefall akzeptieren, die über den individuellen Wert des Produktes hinaus gehen. Horizon hat keinen Einfluss auf den Einbau, die Verwendung oder die Wartung des Produktes oder etwaiger Produktkombinationen, die vom Käufer gewählt werden. Horizon übernimmt keine Garantie und akzeptiert keine Ansprüche für in der folge auftretende Verletzungen oder Beschädigungen. Mit der Verwendung und dem Einbau des Produktes akzeptiert der Käufer alle aufgeführten Garantiebestimmungen ohne Einschränkungen und Vorbehalte. Wenn Sie als Käufer nicht bereit sind, diese Bestimmungen im Zusammenhang mit der Benutzung des Produktes zu akzeptieren, werden Sie gebeten, dass Produkt in unbenutztem Zustand in der Originalverpackung vollständig bei dem Verkäufer zurückzugeben.

Sicherheitshinweise

Dieses ist ein hochwertiges Hobby Produkt und kein Spielzeug. Es muss mit Vorsicht und Umsicht eingesetzt werden und erfordert einige mechanische wie auch mentale Fähigkeiten. Ein Versagen, das Produkt sicher und umsichtig zu betreiben kann zu Verletzungen von Lebewesen und Sachbeschädigungen erheblichen Ausmaßes führen. Dieses Produkt ist nicht für den Gebrauch durch Kinder ohne die Aufsicht eines Erziehungsberechtigten vorgesehen. Die Anleitung enthält Sicherheitshinweise und Vorschriften sowie Hinweise für die Wartung und den Betrieb des Produktes. Es ist unabdingbar, diese Hinweise vor der ersten Inbetriebnahme zu lesen und zu verstehen. Nur so kann der falsche Umgang verhindert und Unfälle mit Verletzungen und Beschädigungen vermieden werden.

Fragen, Hilfe und Reparaturen

Ihr lokaler Fachhändler und die Verkaufstelle können eine Garantiebeurteilung ohne Rücksprache mit Horizon nicht durchführen. Dies gilt auch für Garantiereparaturen. Deshalb kontaktieren Sie in einem solchen Fall den Händler, der sich mit Horizon kurz schließen wird, um eine sachgerechte Entscheidung zu fällen, die Ihnen schnellst möglich hilft.

Wartung und Reparatur

Muss Ihr Produkt gewartet oder repariert werden, wenden Sie sich entweder an Ihren Fachhändler oder direkt an Horizon. Rücksendungen / Reparaturen werden nur mit einer von Horizon vergebenen RMA Nummer bearbeitet. Diese Nummer erhalten Sie oder ihr Fachhändler vom technischen Service. Mehr Informationen dazu erhalten Sie im Serviceportal unter www. Horizonhobby. de oder telefonisch bei dem technischen Service von Horizon. Packen Sie das Produkt sorgfältig ein. Beachten Sie, dass der Originalkarton in der Regel nicht ausreicht, um beim Versand nicht beschädigt zu werden. Verwenden Sie einen Paketdienstleister mit einer Tracking Funktion und Versicherung, da Horizon bis zur Annahme keine Verantwortung für den Versand des Produktes übernimmt. Bitte legen Sie dem Produkt einen Kaufbeleg bei, sowie eine ausführliche Fehlerbeschreibung und eine Liste aller eingesendeten Einzelkomponenten. Weiterhin benötigen wir die vollständige Adresse, eine Telefonnummer für Rückfragen, sowie eine Email Adresse.

Garantie und Reparaturen

Garantieanfragen werden nur bearbeitet, wenn ein Originalkaufbeleg von einem autorisierten Fachhändler beiliegt, aus dem der Käufer und das Kaufdatum hervorgeht. Sollte sich ein Garantiefall bestätigen wird das Produkt repariert oder ersetzt. Diese Entscheidung obliegt einzig Horizon Hobby.

Kostenpflichtige Reparaturen

Liegt eine kostenpflichtige Reparatur vor, erstellen wir einen Kostenvoranschlag, den wir Ihrem Händler übermitteln. Die Reparatur wird erst vorgenommen, wenn wir die Freigabe des Händlers erhalten. Der Preis für die Reparatur ist bei Ihrem Händler zu entrichten. Bei kostenpflichtigen Reparaturen werden mindestens 30 Minuten Werkstattzeit und die Rückversandkosten in Rechnung gestellt. Sollten wir nach 90 Tagen keine Einverständniserklärung zur Reparatur vorliegen haben, behalten wir uns vor, das Produkt zu vernichten oder anderweitig zu verwerten.

ACHTUNG: Kostenpflichtige Reparaturen nehmen wir nur für Elektronik und Motoren vor. Mechanische Reparaturen, besonders bei Hubschraubern und RC-Cars sind extrem aufwendig und müssen deshalb vom Käufer selbst vorgenommen werden.

Garantie und Service Kontaktinformationen

Land des Kauf	Horizon Hobby	Telefon/E-mail Adresse	Adresse
Deutschland	Horizon Technischer Service	service@horizonhobby.de	Christian-Junge-Straße 1 25337 Elmshorn, Deutschland
	Sales: Horizon Hobby GmbH	+49 (0) 4121 2655 100	

Rechtliche Informationen für die Europäische Union

EU Konformitätserklärung

Horizon LLC erklärt hiermit, dass dieses Produkt konform zu den essentiellen Anforderungen der R&TTE, EMC Direktive, und LVD ist.

Eine Kopie der Konformitätserklärung ist online unter folgender Adresse verfügbar : http://www.horizonhobby.com/content/support-render-compliance.

Anweisungen zur Entsorgung von Elektro-und Elektronik-Altgeräten für Benutzer in der Europäischen Union

Dieses Produkt darf nicht zusammen mit anderem Abfall entsorgt werden. Stattdessen ist der Benutzer dafür verantwortlich, unbrauchbare Geräte durch Abgabe bei einer speziellen Sammelstelle für das Recycling von unbrauchbaren elektrischen und elektronischen Geräten zu entsorgen. Die separate Sammlung und das Recycling von unbrauchbaren Geräten zum Zeitpunkt der Entsorgung hilft, natürliche Ressourcen zu bewahren und sicherzustellen, dass Geräte auf eine Weise wiederverwertet werden, bei der die menschliche Gesundheit und die Umwelt geschützt werden. Weitere Informationen dazu, wo Sie unbrauchbare Geräte zum Recycling abgeben können, erhalten Sie bei lokalen Ämtern, bei der Müllabfuhr für Haushaltsmüll sowie dort, wo Sie das Produkt gekauft haben.

REMARQUE

La totalité des instructions, garanties et autres documents est sujette à modification à la seule discrétion d'Horizon Hobby, LLC. Pour obtenir la documentation à jour, rendez-vous sur le site horizonhobby.com et cliquez sur l'onglet de support de ce produit.

Signification de certains termes spécifiques

Les termes suivants sont utilisés dans l'ensemble du manuel pour indiquer différents niveaux de danger lors de l'utilisation de ce produit :

REMARQUE : procédures qui, si elles ne sont pas suivies correctement, peuvent entraîner des dégâts matériels ET éventuellement un faible risque de blessures.

ATTENTION : procédures qui, si elles ne sont pas suivies correctement, peuvent entraîner des dégâts matériels ET des blessures graves.

AVERTISSEMENT : procédures qui, si elles ne sont pas suivies correctement, peuvent entraîner des dégâts matériels et des blessures graves OU engendrer une probabilité élevée de blessure superficielle.

AVERTISSEMENT : lisez la TOTALITÉ du manuel d'utilisation afin de vous familiariser avec les caractéristiques du produit avant de le faire fonctionner. Une utilisation incorrecte du produit peut entraîner sa détérioration, ainsi que des risques de dégâts matériels, voire de blessures graves.

Ceci est un produit de loisirs sophistiqué. Il doit être manipulé avec prudence et bon sens et requiert des aptitudes de base en mécanique. Toute utilisation irresponsable de ce produit ne respectant pas les principes de sécurité peut provoquer des blessures, entraîner des dégâts matériels et endommager le produit. Ce produit n'est pas destiné à être utilisé par des enfants sans la surveillance directe d'un adulte. N'essayez pas de démonter le produit, de l'utiliser avec des composants incompatibles ou d'en améliorer les performances sans l'accord d'Horizon Hobby, LLC. Ce manuel comporte des instructions relatives à la sécurité, au fonctionnement et à l'entretien. Il est capital de lire et de respecter la totalité des instructions et avertissements du manuel avant l'assemblage, le réglage et l'utilisation, ceci afin de manipuler correctement l'appareil et d'éviter tout dégât matériel ou toute blessure grave.

14 ans et plus. Ceci n'est pas un jouet.

Précautions et directives liées à la sécurité

- Maintenez toujours une distance de sécurité adéquate dans toutes les directions autour de l'appareil pour éviter tout risque de collision ou de blessure. Cet appareil est contrôlé par un signal radio et peut être soumis à des interférences provenant de nombreuses sources hors de votre contrôle. Les interférences peuvent entraîner une perte de contrôle momentanée.
- Utilisez toujours l'appareil dans des espaces dégagés, à l'écart des véhicules, de la circulation et des personnes.
- Respectez toujours scrupuleusement les instructions et avertissements relatifs à l'appareil et à tous les équipements complémentaires optionnels utilisés (chargeurs, packs de batteries rechargeables, etc.).
- Tenez les produits chimiques, les petites pièces et les composants électriques hors de portée des enfants.
- Évitez d'exposer à l'eau tout équipement non conçu et protégé à cet effet. L'humidité endommage les composants électroniques.
- Ne mettez jamais aucune pièce de l'appareil dans votre bouche. Vous vous exposeriez à un risque de blessure grave, voire mortelle.
- N'utilisez jamais l'appareil lorsque les batteries de l'émetteur sont presque vides.
- Gardez toujours l'aéronef en vue et sous contrôle.
- Toujours baisser le manche des gaz lorsque les pales touchent un objet ou le sol.
- Utilisez toujours des batteries complètement chargées.
- N'éteignez jamais l'émetteur lorsque l'aéronef est sous tension.
- Retirez toujours les batteries avant le démontage.
- Nettoyez systématiquement les pièces mobiles.
- Séchez systématiquement les pièces de l'appareil.
- Laissez toujours les pièces refroidir avant de les toucher.
- Retirez systématiquement les batteries après utilisation.
- N'utilisez jamais l'aéronef lorsque les câbles sont endommagés.
- Ne touchez jamais les pièces mobiles.

Table des matières

Contenu de la boîte 35
Avertissements relatifs à la charge 36
Charge de la batterie 36
Tableau de programmation de l'émetteur (BNF) 37
Commandes de l'émetteur (RTF) 39
Installation de la batterie 39
Affectation de l'émetteur et du récepteur 40
Test des commandes 40
Compréhension des commandes de vol de base 41
SAFE Technologie 42
Modes de vols 42
Le mode Panique 43
Préparation au premier vol 43
Procédure de vol 43
Pilotage du Nano CPS 43
Vue éclatée et liste des pièces détachées 44
Pièces optionnelles 45
Guide dépannage 46
Garantie et réparations 47
Coordonnées de Garantie et réparations 48
Information IC 48
Informations de conformité pour l'Union européenne 48

Spécifications			
Longueur	200mm	**Diamètre du rotor principal**	205mm
Hauteur	79mm	**Diamètre du rotor de queue**	40mm
Poids de vol	32g		

Pour enregistrer votre produit en ligne, veuillez visiter www.bladehelis.com

	Eléments	RTF	BNF
Modèle	Blade Nano CPS	**Inclus**	**Inclus**
Moteurs	Brushed	**Installé**	**Installé**
Module Flybarless	Module 3-en-1 avec technologie SAFE	**Installé**	**Installé**
Batterie	Batterie Li-Po 1S 3,7V 150mA 45C	**Incluse**	**Incluse**
Chargeur	Chargeur USB Li-Po 1S, 300mA	**Inclus**	**Inclus**
Emetteur	Émetteur compatible DSM2/DSMX	**MLP6DSM Inclus**	**Requis**
Piles de l'émetteur	4 piles AA	**Incluses**	**Requises**

Contenu de la boîte

- Blade Nano CPS
- Batterie Li-Po 1S 3,7V 150mA 45C
- Chargeur USB Li-Po 1S, 300mA
- Émetteur DXe (RTF uniquement)
- 4 piles AA (RTF uniquement)

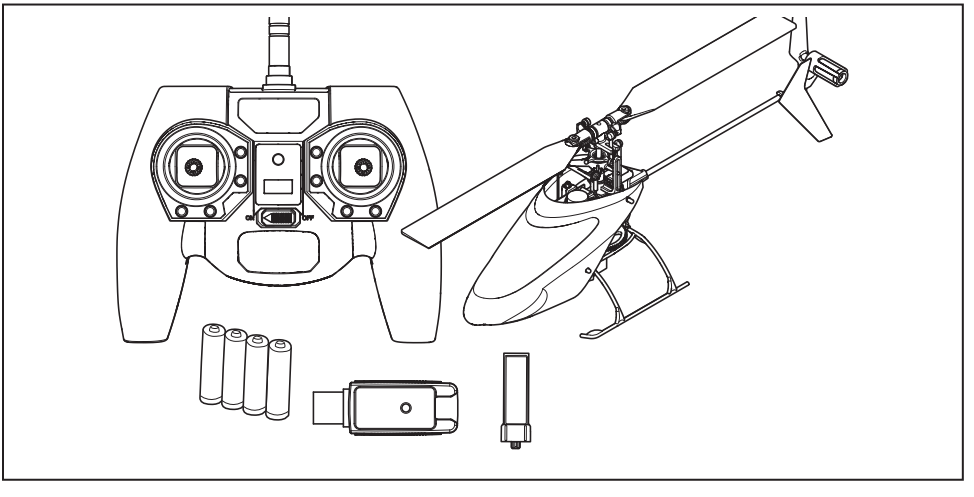

Avertissements relatifs à la charge

ATTENTION: les instructions et avertissements doivent être scrupuleusement suivis. Une manipulation non appropriée des batteries Li-Po peut provoquer un incendie, des blessures corporelles et/ou des dégâts matériels.

- **NE LAISSEZ JAMAIS LA BATTERIE ET LE CHARGEUR SANS SURVEILLANCE DURANT L'UTILISATION.**
- **NE JAMAIS CHARGER LES BATTERIES DURANT LA NUIT.**
- En manipulant, en chargeant ou en utilisant la batterie Li-Po incluse, vous assumez tous les risques associés aux batteries au lithium.
- Si la batterie commence à gonfler ou à se dilater, cessez immédiatement de l'utiliser. Si vous étiez en train de la charger ou de la décharger, interrompez la procédure et déconnectez-la. Continuer à utiliser, charger ou décharger une batterie qui gonfle ou se dilate peut provoquer un incendie.
- Pour obtenir les meilleurs résultats, entreposez toujours la batterie à température ambiante, dans un endroit sec.
- Lorsque vous transportez la batterie ou que vous la stockez temporairement, la température doit toujours être comprise entre 5 et 49 ºC.
- Ne stockez en aucun cas la batterie ou l'avion dans une voiture ou à un endroit directement exposé à la lumière du soleil. Laissée dans une voiture chaude, la batterie peut se détériorer ou même prendre feu.
- Chargez toujours les batteries à distance de tout matériau inflammable.
- Faites toujours l'inspection de la batterie avant la charge, et ne chargez jamais des batteries hors d'usage ou endommagées.
- Déconnectez toujours la batterie après la charge, et laissez le chargeur se refroidir entre les charges.
- Surveillez toujours en continu la température du pack de batteries au cours de la charge.
- UTILISEZ EXCLUSIVEMENT UN CHARGEUR CONÇU SPÉCIFIQUEMENT POUR CHARGER DES BATTERIES LI-PO. Le fait de charger la batterie avec un chargeur noncompatible peut être à l'origine d'un incendie provoquant des blessures corporelles et/ou des dégâts matériels.
- Ne déchargez jamais les cellules Li-Po en dessous de 3 V.
- Ne couvrez jamais les étiquettes d'avertissement avec des bandes auto-agrippantes.
- Ne chargez jamais les batteries sans respecter les niveaux recommandés.
- Ne chargez pas une batterie dont sont endommagés.
- N'essayez jamais de démonter ou de modifier le chargeur.
- Ne laissez jamais des mineurs charger des packs de batteries.
- Ne chargez jamais les batteries dans des endroits extrêmement chauds ou froids (la plage de températures recommandées se situe entre 5 et 49 °C) et ne les exposez jamais à la lumière directe du soleil.

Charge de la batterie

Le chargeur de batterie fourni avec votre quadcoptère à été conçu pour assurer la charge en toute sécurité de la batterie Li-Po 1S 3.7V 150mA 45C. Consultez les avertissements relatifs à la charge des batteries. Nous vous recommandons d'effectuer la charge durant l'inspection du modèle. La batterie chargée sera nécessaire pour effectuer les tests du modèle dans les étapes à venir.

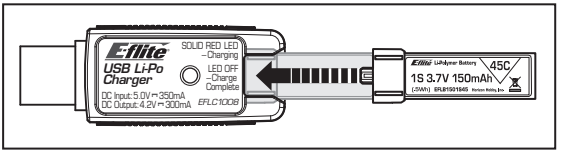

REMARQUE: Chargez uniquement des batteries froides au toucher et non endommagées. Contrôlez l'état de la batterie pour être sûrt qu'elle n'est pas endommagée, gonflée, pliée ou percée.

1. Insérez le chargeur dans un port USB. Le chargeur utilise uniquement le courant fourni par le port USB, il ne s'agit pas d'une liaison avec votre ordinateur. Les alimentations USB, comme celles utilisées pour la charge des téléphones portables peuvent être utilisées.
2. Glissez la batterie dans le port du chargeur et emboîtez-la dans la prise de charge située au fond du port de charge. Le capuchon de la batterie fait office de détrompeur et permet d'éviter l'inversion de polarité (généralement l'étiquette de la batterie est dirigée vers le dessus). Cependant, veuillez toujours contrôler les polarités.
3. Toujours déconnecter la batterie du chargeur immédiatement après la fin de charge.

ATTENTION: Utilisez uniquement des chargeurs spécifiquement conçus pour charger la batterie Li-Po incluse.

ATTENTION: Ne jamais dépasser l'intensité de charge recommandée.

Indications de la DEL

Quand la connexion est réussie, la DEL rouge du chargeur s'éclaire fixement, indiquant que la charge a débuté. Il faudra 30-40 minutes pour charger entièrement une batterie 150mA déchargée. La DEL s'éteint quand la charge est terminée.

CHARGE: (Rouge fixe)

CHARGE MAX: (OFF)

ATTENTION: Débranchez immédiatement la batterie une fois que la charge est terminée. Ne jamais laisser une batterie connectée au chargeur.

Tableau de programmation de l'émetteur (BNF)

DX6i

LISTE DES PARAMETRES

Type de modèle	Hélicop-tère
Type de plateau cyclique	1 servo 90°

INVERSION	
Voie	Direction
Gaz	N
Ailerons	N
Profondeur	N
Dérive	N
Gyro	N
Pas	R

Type de modulation
AUTO DSMX-ENABLE

D/R COMBI	
D/R SW	AILE

Chronomètre	
Rebours	4:00
Interrupteur	THR CUT

VALEURS

COURSE DES SERVOS	
Voie	Travel
Gaz	100/100
Ailerons	100/100
Profondeur	100/100
Dérive	100/100
Gyro	100/100
Pas	100/100

Double-débattements et Expo			
Voie	Pos. Inter.	D/R	Expo
Ailerons	0	100	+25
	1	75	+25
Profondeur	0	100	+25
	1	75	+25
Dérive	0	100	+25
	1	75	+25

Courbe des gaz					
Inter. pos. (F mode)	Pos 1	Pos 2	Pos 3	Pos 4	Pos 5
NORM	0	25	50	75	100
STUNT	100	100	100	100	100
HOLD	0				

Courbe de pas					
Inter. pos. (F mode)	Pos 1	Pos 2	Pos 3	Pos 4	Pos 5
NORM	30	40	50	75	100
STUNT	0	25	50	75	100
HOLD	0	25	50	75	100

Mixage		
GYRO->GYRO	ACT	
Rate	D –80%	U +0%
SW	GYRO	TRIM – INH

GYRO			
RATE	SW-F.MODE		
0	90%	NORM	0
1	15%	STUNT	1

Activation du mode Panique

Interrupteur Gyro: Pos. 0 = Mode Panique Désactivé
Pos. 1 = Mode Panique Actif

DX7s, DX8

PARAMETRES SYSTEME

Type de modèle	Hélicoptère
Type de plateau cyclique	1 servo normal

Mode de vol	
Mode de vol	F Mode
Auto-rotation	Hold

Assignation inter.	
Écolage	Aux 2
Mode de vol	Gear
Gyro	INH
Mix	INH
Mode auto-rotation	INH
Poten-tiomètre	INH

Taux de rafraîchissement
11ms
DSMX

LISTE DES FONCTIONS

Course des servos					
Voie	Course	Inversion	Voie	Course	Inversion
Gaz	100/100	Normal	Train	100/100	Normal
Ailerons	100/100	Normal	Pas	100/100	Normal
Profondeur	100/100	Normal	AX2	100/100	Normal
Dérive	100/100	Normal			

Double-débattements et Expo				
Voie	Inter. pos. (Aileron D/R) DX7s	DX8	D/R	Expo
Ailerons		0	100/100	+25
	0	1	100/100	+25
	1	2	75/75	+25
Profondeur		0	100/100	+25
	0	1	100/100	+25
	1	2	75/75	+25
Dérive		0	100/100	+25
	0	1	100/100	+25
	1	2	75/75	+25

Gyro
INH

Mixage				
Voies	AUX2 > GER			
Taux	100%	20%		
Décalage	100%			
Trim	INH			
Position	N	I	H	M

Courbe des gaz						
Inter. pos. (F mode) DX7s	DX8	Pt 1	Pt 2	Pt 3	Pt 4	Pt 5
N	N	0	25	50	75	100
1	1	100	80	75	80	100
	2	100	100	100	100	100

Coupure des gaz	
Throttle	0%

Courbe de pas						
Inter. pos. (F mode) DX7s	DX8	Pt 1	Pt 2	Pt 3	Pt 4	Pt 5
N	N	30	40	50	75	100
1	1	0	25	50	75	100
	2	0	25	50	75	100
HOLD	HOLD	25	37	50	75	100

Chronomètre	
Mode	à rebours
Durée	4:00 Tone
Démarrage	Manche des gaz
Seuil	25%

Activation du mode Panique

Interrupteur Ecolage/Affectation: Appuyé = Mode Panique actif
Lâché = Mode Panique désactivé

DX6

PARAMETRES SYSTEME

Type de modèle	Hélicop-tère
Type de plateau cyclique	Normal

Mode de vol	
Inter. 1	Inter. B
Auto-rotation	Inter. H
	0 **1**

Assignation des voies	
Entrées	
1 Gaz	Gaz
2 Ailerons	Ailerons
3 Profondeur	Profondeur
4 Dérive	Dérive
5 Train	Train
6 AUX 1	Pas

Taux de rafraîchissement
11ms
DSMX

LISTE DES FONCTIONS

Course des servos

Voie	Course	Inversion
Gaz	100/100	Normal
Ailerons	100/100	Normal
Profondeur	100/100	Normal
Dérive	100/100	Normal
Train	100/100	Normal
Pas	100/100	Normal

Double-débattements et Expo

Voie	Inter. (F) pos.	D/R	Expo
Ailerons	0	100/100	+25
	1	75/75	+25
Profon-deur	0	100/100	+25
	1	75/75	+25
Dérive	0	100/100	+25
	1	75/75	+25

Courbe des gaz

Inter. (B) pos	Pt 1	Pt 2	Pt 3	Pt 4	Pt 5
N	0	25	50	75	100
1	100	80	75	80	100
2	100	100	100	100	100
HOLD	0	0	0	0	0

Mixage

GER -> GER		
Taux	100%	100%
Décalage	20%	
Interrupteur	Interrupteur I	

Courbe de pas

Inter. (B) pos	Pt 1	Pt 2	Pt 3	Pt 4	Pt 5
N	30	40	50	75	100
1	0	25	50	75	100
2	0	25	50	75	100
HOLD	0	25	50	75	100

Chronomètre

Mode	à rebours
Durée	4:00
Démarrage	Manche des gaz
Seuil	25%
Unique	Désactivé

Activation du mode Panique

Bouton Affectation / I

Appuyé = Mode Panique Actif

Lâché = Mode Panique Désactivé

DX7 (nouveau), DX9, DX18

PARAMETRES SYSTEME

Type de modèle	Hélicop-tère
Type de plateau cyclique	Normal

Mode de vol	
Inter. 1	Inter. B
Inter. 2	Désactivé
Auto-rotation	Inter. H
	0 **1**

Assignation des voies	
Entrées	
1 Gaz	Gaz
2 Ailerons	Ailerons
3 Profondeur	Profondeur
4 Dérive	Dérive
5 Train	Train
6 AUX 1	Pas
7 AUX	

Taux de rafraîchissement
11ms
DSMX

LISTE DES FONCTIONS

Course de servos

Voie	Course	Inversion
Gaz	100/100	Normal
Ailerons	100/100	Normal
Profondeur	100/100	Normal
Dérive	100/100	Normal
Train	100/100	Normal
Pas	100/100	Normal
AX2	100/100	Normal
AX3	100/100	Normal
AX4	100/100	Normal

Double-débattements et Expo

Voie	Inter. (F) pos.	D/R	Expo
Ailerons	0	100/100	+25
	1	100/100	+25
	2	75/75	+25
Profond-eur	0	100/100	+25
	1	100/100	+25
	2	75/75	+25
Dérive	0	100/100	+25
	1	100/100	+25
	2	75/75	+25

Courbe des gaz

Inter. (B) pos.	Pt 1	Pt 2	Pt 3	Pt 4	Pt 5
N	0	25	50	75	100
1	100	80	75	80	100
2	100	100	100	100	100
HOLD	0	0	0	0	0

Mixage

GER -> GER		
Taux	100%	100%
Décalage	20%	
Interrupteur	Interrupteur I	

Pitch Curve

Inter. (B) pos.	Pt 1	Pt 2	Pt 3	Pt 4	Pt 5
N	30	40	50	75	100
1	0	25	50	75	100
2	0	25	50	75	100
HOLD	0	25	50	75	100

Chronomètre

Mode	à rebours
Durée	4:00
Démarrage	Manche des gaz
Seuil	25%
Unique	Désactivé

Activation du mode Panique

Bouton Affectation / I

Appuyé = Mode Panique Actif

Lâché = Mode Panique Désactivé

Commandes de l'émetteur (RTF)

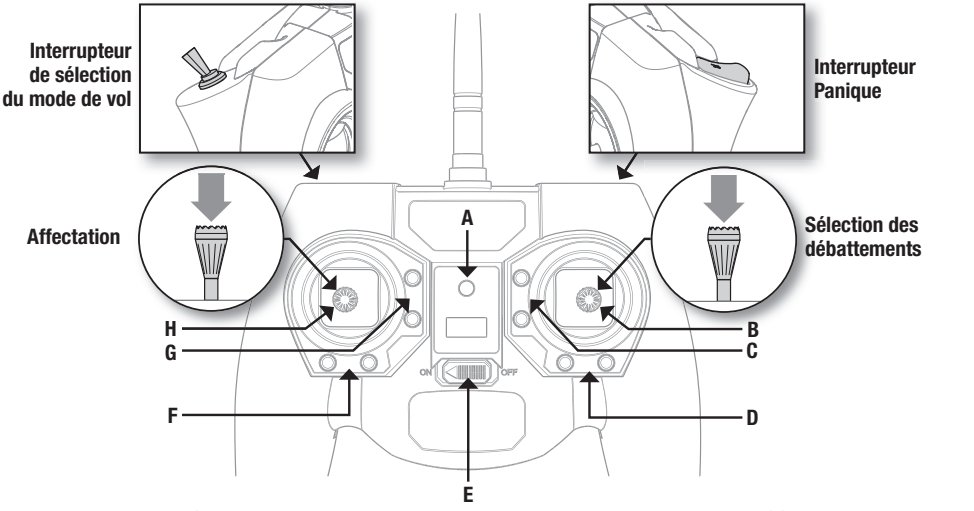

Lorsqu'ils sont enfoncés, les boutons de trim font un bruit qui augmente ou diminue en intensité à chaque pression. La position intermédiaire ou neutre du trim utilise une tonalité de milieu de gamme. Une série de bips sonores indique la fin de la plage de contrôle.

	A	B	C	D	E	F	G	H
Mode 1	DEL d'alimentation	**Aileron** *(Gauche/Droit)* **Gaz** *(Haut/Bas)*	**Trim des gaz**	**Trim d'aileron**	**Commutateur ON/OFF**	**Trim de dérive**	**Trim de profondeur**	**Gouverne de direction** *(Gauche/Droit)* **Profondeur** *(Haut/Bas)*
Mode 2	DEL d'alimentation	**Aileron** *(Gauche/Droit)* **Gouverne de direction** *(Haut/Bas)*	**Trim de profondeur**	**Trim d'aileron**	**Commutateur ON/OFF**	**Trim de dérive**	**Trim des gaz**	**Gouverne de direction** *(Gauche/Droit)* **Gaz** *(Haut/Bas)*

Sensibilité des commandes
La sensibilité des commandes peut être changée en effectuant une pression sur le manche droit. Le DEL de l'émetteur s'allume fixement quand la sensibilité est élevée (par défaut) ou clignote quand la sensibilité est plus faible.

Installation de la batterie

1. Baissez le manche des gaz et le trim au plus bas.
2. Allumez l'émetteur.
3. Installez l'accu dans son support. Connectez l'accu au module 3 en 1.

REMARQUE: Ne deplacez pas l'hélicoptère tant que la diode bleue du module 3 en 1 ne s'éclaire pas fixement.

REMARQUE: Ne jamais laisser l'accu Li-Po branché quand l'appareil n'est pas utilisé. Cela pourrait rendre l'accu inutilisable.

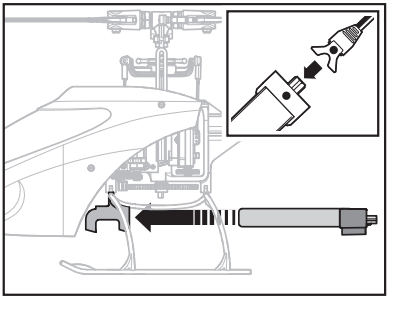

Affectation de l'émetteur et du récepteur

L'affectation est le processus qui programme le récepteur pour qu'il reconnaisse le code (appelé GUID - Globally Unique Identifier) d'un émetteur spécifique. Vous devez affecter l'émetteur Spektrum pour avions à technologie DSM2/DSMX de votre choix au récepteur afin d'assurer un fonctionnement correct.

Si vous avez acheté la version RTF, vous n'avez pas à effectuer cette étape.

Pour affecter ou ré-affecter votre Nano CPS à votre émetteur, suivez les instructions suivantes.

Procédure d'affectation de l'émetteur MLP6DSM (RTF)
1. Débranchez l'accu de l'hélicoptère.
2. Eteingnez l'émetteur et placez tous les interrupteurs sur la position 0.
3. Branchez l'accu à l'hélicoptère. La diode du contrôleur 3-en-1 va flasher après 5 secondes.
4. Appuyez et maintenez le bouton/gâchette "Panique" lors de la mise sous tension de l'émetteur.
5. Relâchez le bouton trainer (écolage) et maintenez le manche de dérive jusqu'à ce que la diode du contrôleur 3 en 1 s'éclaire bleue fixe.
6. Relâchez le manche de dérive.
7. Pressez le bouton trainer (écolage). La diode bleue du contrôleur va flasher pour confirmer que l'hélicoptère est bien dans le mode radio non programmable.
8. Débranchez l'accu de l'hélicoptère et éteignez votre émetteur.

REMARQUE: Si le plateau cyclique de déplace de haut en bas quand vous basculez l'interrupteur trainer, l'hélicoptère est en mode émetteur programmable; refaites la précédure d'affectation.

Pour affecter votre Nano à votre émetteur, veuillez suivre les instructions suivantes:

Procédure d'affectation avec une radio programmable (BNF)
1. Débranchez l'accu de l'hélicoptère.
2. Eteingnez l'émetteur et placez tous les interrupteurs sur la position 0.
3. Branchez l'accu à l'hélicoptère. La diode du contrôleur 3-en-1 va flasher après 5 secondes.
4. Pressez le bouton bind quand vous allumez l'émetteur.
5. Relâchez le bouton bind après 2–3 secondes.
6. Poussez totalement à droite le manche de la dérive. Maintenez le manche de dérive jusqu'à ce que la diode du contrôleur 3 en 1 s'éclaire bleue fixe.
7. Relâchez le manche de dérive.
8. Débranchez l'accu de l'hélicoptère et éteignez votre émetteur.

REMARQUE: La commande de Gaz ne s'activera pas si le manche de Gaz n'est pas à la position la plus basse et l'interrupteur Mode Stunt doit être sur la position 0.

Si vous rencontrez des problèmes, veuillez vous référer au guide de dépannage pour d'autres instructions. En cas de besoin, contactez le service d'assistance technique approprié.

Test des commandes

Assurez-vous que l'interrupteur Coupure des gaz (Throttle Hold) est en position ON lors des tests. Testez les commandes avant votre premier vol pour être sur que les servos, tringleries et pièces fonctionnent bien.

Si les commandes ne réagissent pas comme sur l'illustration ci-dessous, assurez-vous que l'émetteur est bien programmé.

Gouverne de profondeur

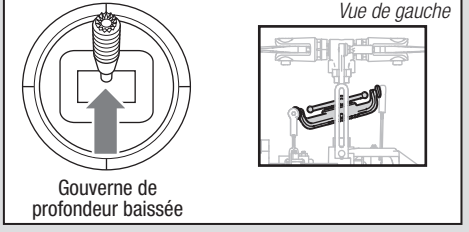

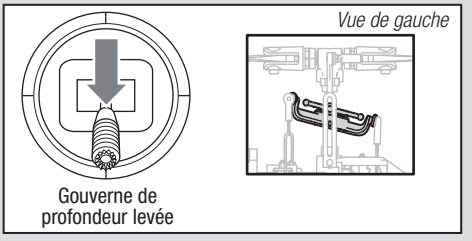

Aileron

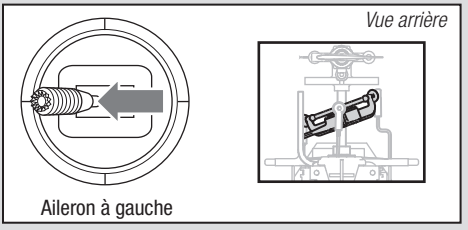

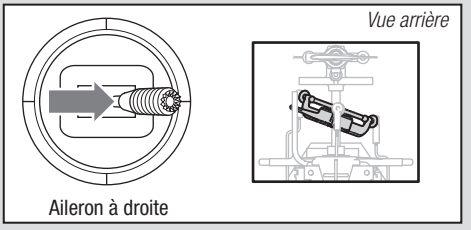

Pas collectif

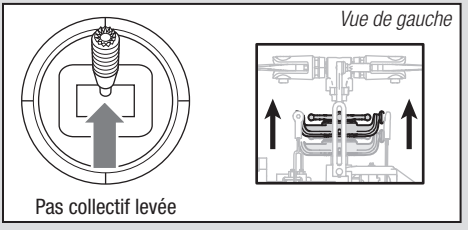

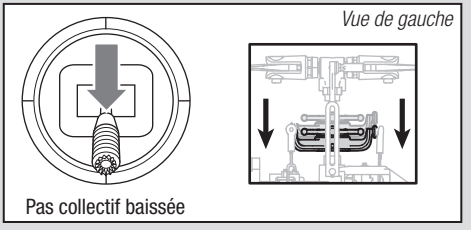

Compréhension des commandes de vol de base

Si vous n'avez pas encore bien assimilé les commandes de votre Nano CPS, prenez quelques minutes pour vous familiariser avec elles avant de tenter votre premier vol.

Collectif

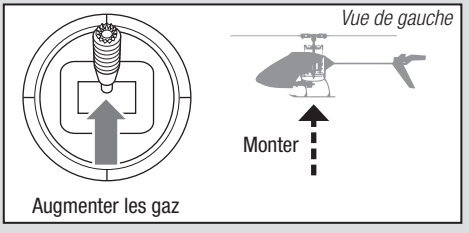

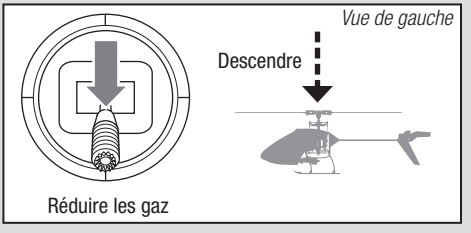

Gouverne de direction

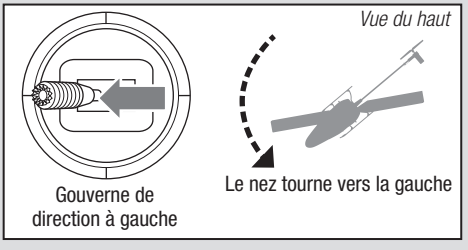

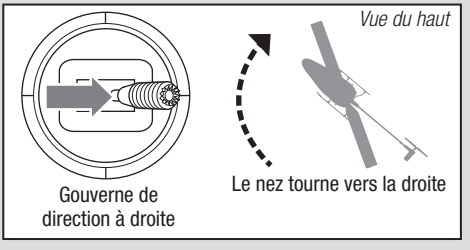

Gouverne de profondeur

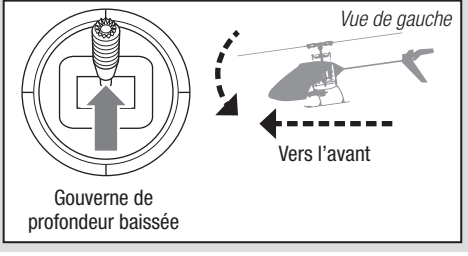

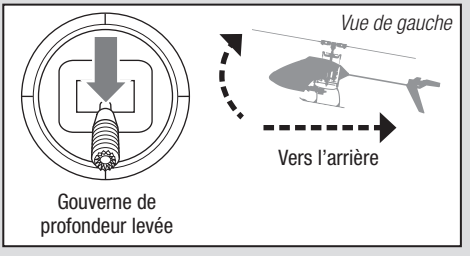

Aileron

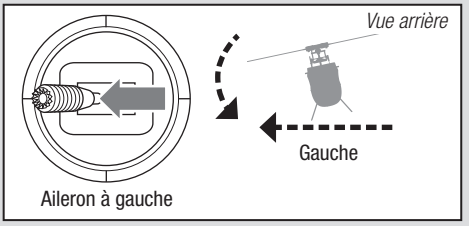

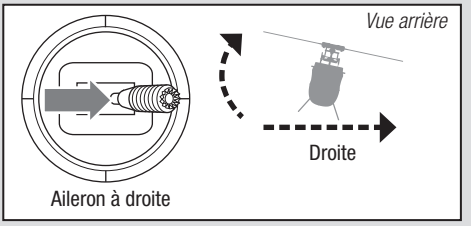

SAFE Technologie

La technologie révolutionnaire SAFE (Système d'entraînement assisté par capteurs) utilise la combinaison de capteurs sur différents axes et un logiciel permettant au modèle de connaître sa position par rapport à l'horizon. Cette reconnaissance de l'espace est utilisée pour générer un domaine de vol sécurisé en limitant les angles afin de piloter en sécurité. Au-delà de la stabilité, cette protection offre de multiples modes au choix du pilote pour développer son niveau de pilotage avec un degré élevé de sécurité tout en conservant toujours les sensations et la réponse.

La technologie SAFE apporte:

• Une protection du domaine de vol qui s'active avec un simple basculement d'un interrupteur.

• Des modes différents pour adapter instantanément la technologie SAFE à votre niveau de pilotage.

Par dessus tout, la technologie SAFE bien que très sophistiquée, ne nécessite aucune opération pour en profiter. Chaque appareil équipé de la technologie SAFE est livré prêt à l'emploi et est optimisé pour offrir la meilleure expérience de vol possible. *FlySAFERC.com*

Modes de vols

Le Nano CPS RTF est livré avec un émetteur Blade MLP6DSM. L'émetteur dispose d'un interrupteur mode de vol qui permet au pilote de passer d'un mode de vol à un autre.

Coupure des gaz (*Position interrupteur 0*)

La coupure des gaz coupe les moteurs de l'hélicoptère si vous perdez le contrôle de votre hélicoptère, s'il y a un risque de crash ou les deux. Activez le mode Coupure des gaz dés que le danger se présente afin de réduire les risques d'endommager votre hélicoptère lors d'un crash.

Mode Stabilité (*Position interrupteur 1*)

- Le mode Stabilité est généralement utilisé par les pilotes qui n'ont pas l'habitude de piloter un hélicoptère à pas collectif.
- L'hélicoptère limitera l'angle d'inclinaison, même si l'utilisateur pousse les commandes au maximum et remet l'hélicoptère à plat.
- Le taux de lacet est ralenti pour faciliter le contrôle.
- Le bouton Panique stabilise votre hélicoptère.
- Le mode gaz est normal.
  Position basse des gaz = 0%

Mode 3D (*Position interrupteur 2*)

- Le mode 3D est destiné aux pilotes expérimentés en vol hélicoptère à pas collectif.
- Le modèle ne stabilisera PAS lorsque vous lâchez les commandes.
- L'hélicoptère n'a pas de limite d'angle d'inclinaison.
- Les commandes de lacet et de cyclique sont à un taux rapide acrobatique.
- Le bouton Panique stabilise votre hélicoptère soit en normal ou inversé, selon ce qui est le plus proche.
- Le mode gaz est "Idle Up". Le moteur reste à une vitesse constante peut importe la position du manche des gaz. Le manche des gaz contrôle le pas du rotor principal.

Si vous choisissez d'utiliser une radio programmable, programmée comme décrit dans le Tableau de programmation de l'émetteur, l'interrupteur de mode de vol permet au pilote de choisir parmi les modes de vol suivants:

Mode Stabilité (*Position interrupteur 0*) comme décrit avant.

Mode Agilité (*Position interrupteur 1*)

- Le mode Agilité présente les mêmes caractéristiques que le mode 3D avec une vitesse de tête légèrement plus lente, procurant ainsi une sensation plus douce avec moins de réponse.

Mode 3D (*Position interrupteur 2*) comme décrit avant.

Activez la **Coupure des gaz** avec *l'interrupteur autorotation.*

Le mode Panique

Si vous vous retrouvez en difficulté en vol, appuyez sur l'interrupteur Affectation/Panique (Bind/Panic), maintenez-le appuyé et mettez les commandes au neutre. La technologie SAFE permettra à votre hélicoptère de se stabiliser, si votre aéronef est à une altitude suffisante sans aucun obstacle sur son chemin. Remettez le manche du collectif à 50% et relâchez l'interrupteur Panique pour désactiver le mode Panique et revenir au mode de vol original.

REMARQUE: Avant de relâcher l'interrupteur Panique, assurez vous bien que le manche du collectif est bien sur la position 50%. Une fois que le bouton Panique a été relâché, le collectif négatif est disponible ce qui pourrait causer le Nano CPS de chuter.

- Ce mode permet aux pilotes qui le désirent d'améliorer leurs performances de vol.
- Mettez le collectif sur 50% et remettez toutes les autres commandes de l'émetteur au neutre pour l'assistance la plus rapide.
- Une fois que le modèle s'est stabilisé, le collectif négatif est réduit empêchant ainsi l'utilisateur de précipiter le modèle vers le sol.

Préparation au premier vol

- Sortez tous les éléments de la boîte et inspectez-les
- Mettez la batterie en charge
- Programmez votre émetteur (Version BNF)
- Installez la batterie totalement chargée dans le quadcoptère
- Affectez votre émetteur (Version BNF)
- Familiarisez-vous avec les commandes
- Choisissez un endroit approprié pour le vol

Procédure de vol

❏ **Toujours mettre l'émetteur sous tension en premier**
❏ Branchez la batterie à la prise du contrôleur
❏ Patientez durant l'initialisation du contrôleur
❏ Effectuez votre vol
❏ Faites atterrir le modèle
❏ Débranchez la batterie du contrôleur
❏ **Toujours mettre l'émetteur hors tension en dernier**

Pilotage du Nano CPS

Consultez les réglementations locales avant de choisir votre zone de vol.
Nous vous recommandons de faire voler votre appareil en extérieur par vent calme (5KM/H ou moins) ou à l'intérieur d'un grand gymnase. Toujours voler à l'écart des maisons, des arbres, des lignes électriques et autres constructions. Vous devrez également éviter de voler au dessus des zones fréquentées comme les parcs publiques, les cours d'écoles et les terrains de sport.
Nous vous conseillons de décoller depuis une surface lisse afin de permettre la glisse du modèle sans risque de basculement. Maintenez l'hélicoptère à environ 60cm au dessus du sol. Gardez la queue de l'hélicoptère pointée vers vous durant les premiers vol afin de vous familiariser avec les commandes. L'hélicoptère se stabilise automatiquement quand vous relâchez les manches en Mode Débutant et en Mode Intermédiaire, l'activation du Mode panique permet une remise à plat rapide. Si vous êtes désorienté, baissez lentement le manche des gaz pour atterrir doucement. Effectuez uniquement du vol stationnaire et entraînez-vous aux décollage et atterrissages durant les premiers vols.

Décollage

Placez le modèle sur une surface plane et lisse libre de tout obstacle et éloignez vous d'une distance de 10m. Augmentez progressivement les gaz jusqu'à décoller à une hauteur de 60cm au dessus du sol, ajustez les trims pour obtenir le vol désiré. Une fois le réglage des trims effectué, vous pouvez piloter le modèle.

Stationnaire

Effectuez de petites corrections aux manches pour essayer de maintenir l'hélicoptère dans une position précise. Si vous volez par vent très faible, le modèle ne nécessitera pas de correction aux manches. Après avoir actionné le manche du cyclique, puis l'avoir relâché, le modèle doit se stabiliser seul. Le modèle peut continuer sa glissade à cause de l'inertie. Déplacez le manche du cyclique dans la direction opposée pour arrêter le mouvement.

Une fois que vous maîtriserez le vol stationnaire, vous pourrez essayer les translations en gardant toujours la queue de l'hélicoptère pointée vers vous. Vous pouvez également augmenter ou diminuer l'altitude en agissant sur le manche des gaz. Une fois que vous maîtriserez ces déplacements, vous pourrez essayer de voler avec la queue de l'hélicoptère dans différentes orientations. Il est important de garder à l'esprit que les commandes pivotent en suivant l'orientation de l'hélicoptère et de toujours vous baser en suivant l'orientation du nez de l'hélicoptère. Par exemple, le manche du cyclique vers l'avant fera toujours descendre le nez de l'hélicoptère.

Coupure basse tension (LVC)

Le système LVC diminue la puissance aux moteurs quand la tension de la batterie chute. Quand la puissance diminue, la DEL rouge du contrôleur se met à clignoter, atterrissez immédiatement et rechargez la batterie.
Le LVC n'empêche pas la décharge de la batterie durant son stockage.

REMARQUE: une utilisation répétée jusqu'à l'enclenchement du LVC peut endommager la batterie.

Atterrissage

Pour atterrir, baissez lentement le manche des gaz depuis un vol stationnaire à faible altitude. Débranchez la batterie immédiatement après le vol afin d'éviter une décharge trop importante de la batterie. Chargez complètement la batterie avant de procéder à son stockage. Contrôlez que la tension de la batterie ne descends pas sous 3V par élément durant son stockage.

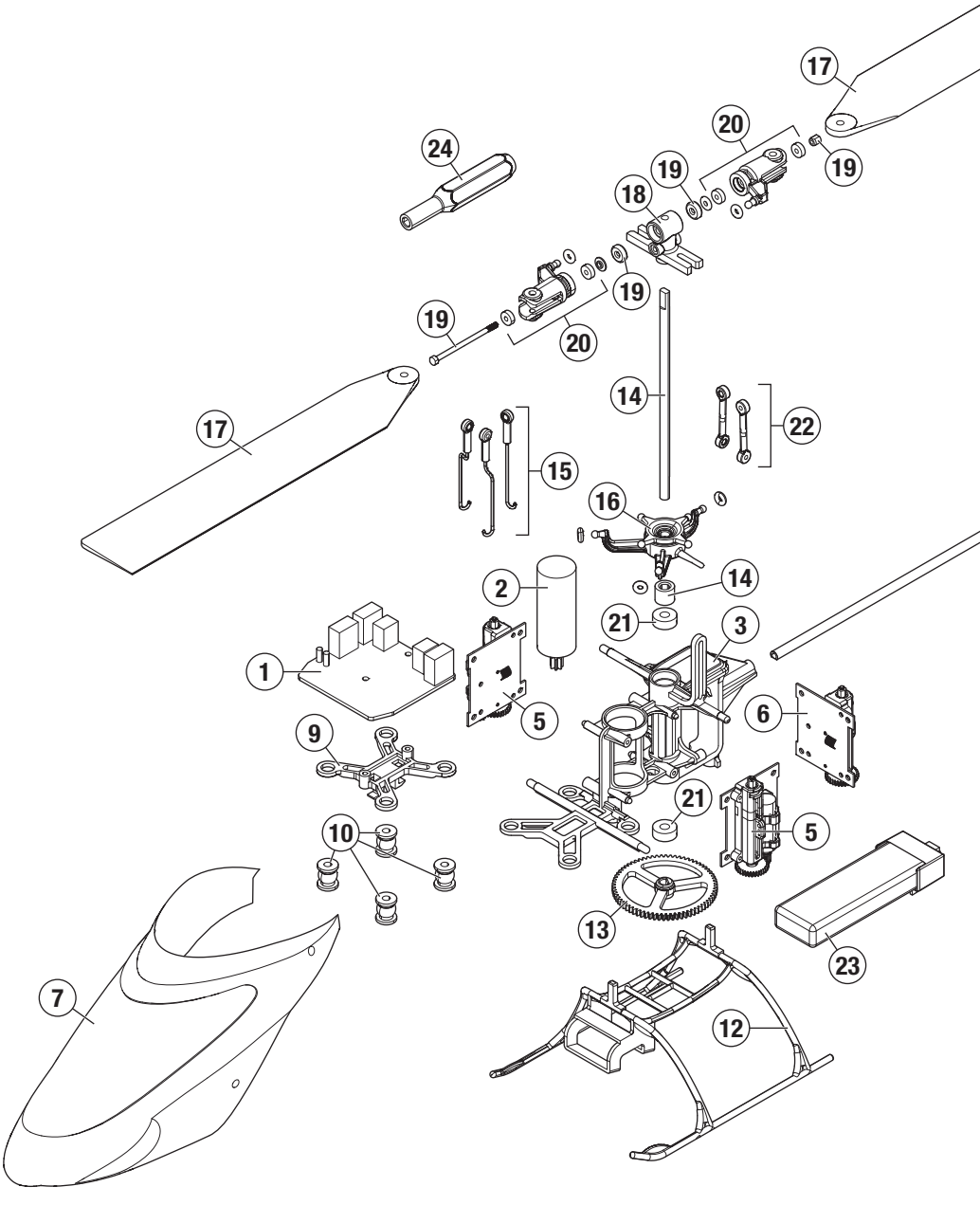
17
20
24
19
19
18
19
19
20
14
22
17
15
16
14
2
21
3
1
5
6
9
21
10
5
13
23
7
12

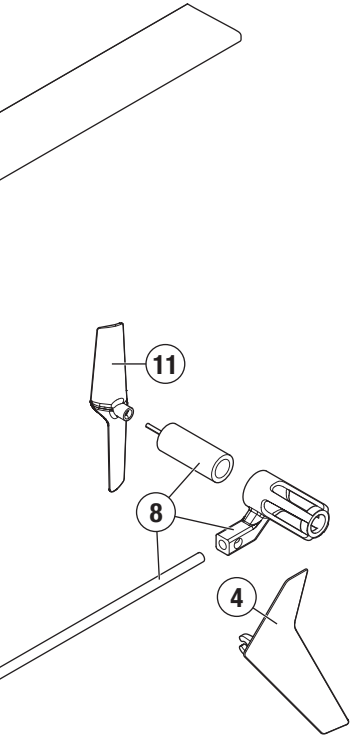

	Réf. pièce	Description
1	BLH2401	Nano CP S - Platine principale
2	BLH2402	Nano CP S - Moteur principal
3	BLH2403	Nano CP S - Châssis
4	BLH2404	Nano CP S - Dérive verticale
5	SPMSH2027L	DSV40LBC-35 Servo *1
6	SPMSH2028L	DSV40LBC-50 Servo *1
7	BLH2405	Nano CP S - Bulle
8	BLH2406	Nano CP S - Poutre de queue
9	BLH2507	Nano CP S - Platine amortie
10	BLH2508	Nano CP S - Amortisseurs
11	BLH3603	Rotor d'anticouple
12	EFLH3004	Train d'atterrissage avec support de batterie
13	BLH3306	Couronne principale
14	BLH3307	Axe principal en carbone avec bague et visserie
15	BLH3308	Tringleries de servos avec rotules
16	BLH3309	Plateau cyclique complet
17	BLH3310	Paire de pales principales avec visserie
18	BLH3312	Moyeu de tête avec visserie
19	BLH3313	Axe de pieds de pales avec joints toriques
20	BLH3314	Pieds de pales avec roulements
21	BLH3315	Roulements 2x5x2 (2)
22	BLH3322	Set de tringlerie de tête rotor (4)
23	EFLB1501S45	Batterie Li-Po 1S 3,7V 150mA 45C
24	BLH3324	Outil de démontage d'axe de pieds de pales
	BLH3323	Set de visserie
	EFLC1008	Chargeur de batterie Li-Po 1S 300mA, prise USB
	SPM6836	Mécanique de servo remplacement
	EFLRMLP6H	Émetteur Hélicoptère MLP6DSM avec technologie SAFE
	BLH3311	Paire de pales principales vol rapide avec visserie
	BLH3021	Caoutchoucs de fixation de bulle (8)

Pièces optionnelles

Réf. pièce	Description
BLH3318A	Nano CP X - Bulle bleue
BLH3320A	Nano CP X - Dérive bleue
	Emetteur seul DX6i DSMX
	Emetteur seul DX7s DSMX
	Emetteur seul DX6 DSMX
	Emetteur seul DX7 DSMX
	Emetteur seul DX8 DSMX
	Emetteur seul DX9 DSMX
	Emetteur seul DX18 DSMX

Guide dépannage

Problème	Cause possible	Solution
L'hélicoptère ne s'initialise pas	Gaz en position haute	Mettez les commandes à zéro en mettant le manche et le trim de gaz au centre ou au plus bas
	Interrupteurs en position incorrecte	Choisissez le mode de vol en OFF/0 et quittez le mode coupure moteur
	Inversion de servo de gaz ou pas mal configurée	Réinitialisez les invertions de servo, référez vous à *"Programmez votre Emetteur"*
L'hélicoptère ne décolle pas	Coupure moteur activée	Désactivez la coupure avec le manche des gaz en bas et le trim centré ou bas. Référez vous *"Coupure moteur"*
	Tension d'accu faible	Rechargez Complètement l'accu
Baisse de puissance moteur durant le vol	Le récepteur coupe en douceur lorsque la tension basse est atteinte	Rechargez l'accu pour faire un autre vol
Désactivation impossible de la coupure moteur	Le mode 3D est encore activé	Désactivez le mode de vol OFF/ 0 et quittez la coupure moteur
	Le manche des gaz n'est pas en position basse	Réinitialisez les commandes en plaçant le manche et le trim de gaz au centre ou en position basse
Coupure de puissance en vol inversé	Le mode de vol est réglé sur le mode débutant	Mettez l'interrupteur de mode de vol sur Intermédiaire ou expérimenté avant de passer en vol inversé
Ne se bind pas de façon appropriée à une radio non programmable	L'Hélicoptère se bind différement binds aux radios non programmables	Relâcher le bouton bind après avoir mis le manche de dérive à gauche. Ne maintenez pas le bouton Bind après avoir déplacé le manche de dérive
Mauvais contrôle à l'anti-couple	La poutre de queue est fêlée	Remplacez la poutre
	Les pales d'anti-couple sont déformées ou cassées	Redressez ou changez les pales
La taux de montée est très diminué	La couronne a glissé sur l'arbre principal	Replacer la couronne dans son emplacement
La DEL du récepteur clignote rapidement et l'appareil ne répond pas aux commandes. (Durant l'affectation)	L'émetteur est trop près de l'appareil durant l'affectation	Mettez l'émetteur hors tension. Eloignez-le de l'appareil. Débranchez puis rebranchez la batterie. Suivez les instructions d'affectation
	L'interrupteur ou le bouton d'affectation n'a pas été maintenu durant la mise sous tension de l'émetteur	Mettez l'émetteur hors tension et recommencez le processus d'affectation
	Le modèle ou l'émetteur est placé trop près d'un grand objet métallique, d'un réseau sans fil ou d'un autre émetteur	Déplacez le modèle et l'émetteur à un autre lieu et recommencez l'affectation
La DEL du récepteur clignote rapidement et l'appareil ne répond pas aux commandes. (après l'affectation)	Moins de 5 secondes se sont écoulées entre l'allumage de l'émetteur et la connexion de la batterie de vol sur le modèle	Laissez l'émetteur sous tension, débranchez puis rebranchez la batterie du modèle
	Le modèle est affecté à une mémoire de modèle différente (radios ModelMatch uniquement)	Sélectionnez la mémoire modèle correcte sur l'émetteur et débranchez puis rebranchez la batterie du modèle
	Charge des batteries de l'émetteur ou du modèle est trop faible	Remplacez ou chargez les batteries
	L'émetteur a peut être été affecté à un autre modèle (ou avec un protocole DSM différent)	Sélectionnez le bon émetteur ou affectez le nouvel émetteur
	Le modèle ou l'émetteur est placé trop près d'un grand objet métallique, d'un réseau sans fil ou d'un autre émetteur	Déplacez le modèle et l'émetteur à un autre lieu et recommencez l'affectation
L'hélicoptère vibre ou se secoue durant le vol	Pales, axes ou pieds de pales endommagés	Contrôlez ces pièces. Remplacez les pièces endommagées. Remplacez les axes tordus

Durée de la garantie

La garantie exclusive - Horizon Hobby, LLC (Horizon) garantit que le Produit acheté (le « Produit ») sera exempt de défauts matériels et de fabrication à sa date d'achat par l'Acheteur. La durée de garantie correspond aux dispositions légales du pays dans lequel le produit a été acquis. La durée de garantie est de 6 mois et la durée d'obligation de garantie de 18 mois à l'expiration de la période de garantie.

Limitations de la garantie

(a) La garantie est donnée à l'acheteur initial (« Acheteur ») et n'est pas transférable. Le recours de l'acheteur consiste en la réparation ou en l'échange dans le cadre de cette garantie. La garantie s'applique uniquement aux produits achetés chez un revendeur Horizon agréé. Les ventes faites à des tiers ne sont pas couvertes par cette garantie. Les revendications en garantie seront acceptées sur fourniture d'une preuve d'achat valide uniquement. Horizon se réserve le droit de modifier les dispositions de la présente garantie sans avis préalable et révoque alors les dispositions de garantie existantes.

(b) Horizon n'endosse aucune garantie quant à la vendabilité du produit ou aux capacités et à la forme physique de l'utilisateur pour une utilisation donnée du produit. Il est de la seule responsabilité de l'acheteur de vérifier si le produit correspond à ses capacités et à l'utilisation prévue.

(c) Recours de l'acheteur – Il est de la seule discrétion d'Horizon de déterminer si un produit présentant un cas de garantie sera réparé ou échangé. Ce sont là les recours exclusifs de l'acheteur lorsqu'un défaut est constaté.

Horizon se réserve la possibilité de vérifier tous les éléments utilisés et susceptibles d'être intégrés dans le cas de garantie. La décision de réparer ou de remplacer le produit est du seul ressort d'Horizon. La garantie exclut les défauts esthétiques ou les défauts provoqués par des cas de force majeure, une manipulation incorrecte du produit, une utilisation incorrecte ou commerciale de ce dernier ou encore des modifications de quelque nature qu'elles soient.

La garantie ne couvre pas les dégâts résultant d'un montage ou d'une manipulation erronés, d'accidents ou encore du fonctionnement ainsi que des tentatives d'entretien ou de réparation non effectuées par Horizon. Les retours effectués par le fait de l'acheteur directement à Horizon ou à l'une de ses représentations nationales requièrent une confirmation écrite.

Limitation des dommages

Horizon ne saurait être tenu pour responsable de dommages conséquents directs ou indirects, de pertes de revenus ou de pertes commerciales, liés de quelque manière que ce soit au produit et ce, indépendamment du fait qu'un recours puisse être formulé en relation avec un contrat, la garantie ou l'obligation de garantie. Par ailleurs, Horizon n'acceptera pas de recours issus d'un cas de garantie lorsque ces recours dépassent la valeur unitaire du produit. Horizon n'exerce aucune influence sur le montage, l'utilisation ou la maintenance du produit ou sur d'éventuelles combinaisons de produits choisies par l'acheteur. Horizon ne prend en compte aucune garantie et n'accepte aucun recours pour les blessures ou les dommages pouvant en résulter. Horizon Hobby ne saurait être tenu responsable d'une utilisation ne respectant pas les lois , les règles ou règlementations en vigueur.

En utilisant et en montant le produit, l'acheteur accepte sans restriction ni réserve toutes les dispositions relatives à la garantie figurant dans le présent document. Si vous n'êtes pas prêt, en tant qu'acheteur, à accepter ces dispositions en relation avec l'utilisation du produit, nous vous demandons de restituer au vendeur le produit complet, non utilisé et dans son emballage d'origine.

Indications relatives à la sécurité

Ceci est un produit de loisirs perfectionné et non un jouet. Il doit être utilisé avec précaution et bon sens et nécessite quelques aptitudes mécaniques ainsi que mentales. L'incapacité à utiliser le produit de manière sûre et raisonnable peut provoquer des blessures et des dégâts matériels conséquents. Ce produit n'est pas destiné à être utilisé par des enfants sans la surveillance par un tuteur. La notice d'utilisation contient des indications relatives à la sécurité ainsi que des indications concernant la maintenance et le fonctionnement du produit. Il est absolument indispensable de lire et de comprendre ces indications avant la première mise en service. C'est uniquement ainsi qu'il sera possible d'éviter une manipulation erronée et des accidents entraînant des blessures et des dégâts. Horizon Hobby ne saurait être tenu responsable d'une utilisation ne respectant pas les lois , les règles ou règlementations en vigueur.

Questions, assistance et réparations

Votre revendeur spécialisé local et le point de vente ne peuvent effectuer une estimation d'éligibilité à l'application de la garantie sans avoir consulté Horizon. Cela vaut également pour les réparations sous garantie. Vous voudrez bien, dans un tel cas, contacter le revendeur qui conviendra avec Horizon d'une décision appropriée, destinée à vous aider le plus rapidement possible.

Maintenance et réparation

Si votre produit doit faire l'objet d'une maintenance ou d'une réparation, adressez-vous soit à votre revendeur spécialisé, soit directement à Horizon. Emballez le produit soigneusement. Veuillez noter que le carton d'emballage d'origine ne suffit pas, en règle générale, à protéger le produit des dégâts pouvant survenir pendant le transport. Faites appel à un service de messagerie proposant une fonction de suivi et une assurance, puisque Horizon ne prend aucune responsabilité pour l'expédition du produit jusqu'à sa réception acceptée. Veuillez joindre une preuve d'achat, une description détaillée des défauts ainsi qu'une liste de tous les éléments distincts envoyés. Nous avons de plus besoin d'une adresse complète, d'un numéro de téléphone (pour demander des renseignements) et d'une adresse de courriel.

Garantie et réparations

Les demandes en garantie seront uniquement traitées en présence d'une preuve d'achat originale émanant d'un revendeur spécialisé agréé, sur laquelle figurent le nom de l'acheteur ainsi que la date d'achat. Si le cas de garantie est confirmé, le produit sera réparé. Cette décision relève uniquement de Horizon Hobby.

Réparations payantes

En cas de réparation payante, nous établissons un devis que nous transmettons à votre revendeur. La réparation sera seulement effectuée après que nous ayons reçu la confirmation du revendeur. Le prix de la réparation devra être acquitté au revendeur. Pour les réparations payantes, nous facturons au minimum 30 minutes de travail en atelier ainsi que les frais de réexpédition. En l'absence d'un accord pour la réparation dans un délai de 90 jours, nous nous réservons la possibilité de détruire le produit ou de l'utiliser autrement.

ATTENTION: nous n'effectuons de réparations payantes que pour les composants électroniques et les moteurs. Les réparations touchant à la mécanique, en particulier celles des hélicoptères et des voitures radiocommandées, sont extrêmement coûteuses et doivent par conséquent être effectuées par l'acheteur lui-même.

Coordonnées de Garantie et réparations

Pays d'achat	Horizon Hobby	Numéro de téléphone/E-mail	Adresse
France	Horizon Hobby SAS	infofrance@horizonhobby.com +33 (0) 1 60 18 34 90	11 Rue Georges Charpak 77127 Lieusaint, France

Informations de conformité pour l'Union européenne

Déclaration de conformité de l'union européenne :

Horizon Hobby, LLC déclare par la présente que ce produit est en conformité avec les exigences essentielles et les autres dispositions de la RTTE Directive CEM, et Directive DBT.

Une copie de la déclaration de conformité Européenne est disponible à : http://www.horizonhobby.com/content/support-render-compliance.

Instructions relatives à l'élimination des D3E pour les utilisateurs résidant dans l'Union européenne

Ce produit ne doit pas être éliminé avec d'autres déchets. Il relève de la responsabilité de l'utilisateur d'éliminer les équipements mis au rebut en les remettant à un point de collecte désigné en vue du recyclage des déchets d'équipements électriques et électroniques. La collecte et le recyclage séparés de vos équipements au moment de leur élimination aideront à préserver les ressources naturelles et à garantir que les déchets seront recyclés de manière à protéger la santé humaine et l'environnement. Pour plus d'informations quant aux lieux de dépôt de vos équipements mis au rebut en vue du recyclage, veuillez contacter votre mairie, votre service de traitement des ordures ménagères ou le magasin dans lequel vous avez acheté le produit.

AVVISO

Tutte le istruzioni, le garanzie e gli altri documenti pertinenti sono soggetti a cambiamenti a totale discrezione di Horizon Hobby, LLC. Per una documentazione aggiornata sul prodotto, visitare il sito horizonhobby.com e fare clic sulla sezione Support del prodotto.

Convenzioni terminologiche

Nella documentazione relativa al prodotto vengono utilizzati i seguenti termini per indicare i vari livelli di pericolo potenziale durante l'uso del prodotto:

AVVISO: indica procedure che, se non debitamente seguite, possono determinare il rischio di danni alle cose E il rischio minimo o nullo di lesioni alle persone.

ATTENZIONE: indica procedure che, se non debitamente seguite, determinano il rischio di danni alle cose E di gravi lesioni alle persone.

AVVERTENZA: indica procedure che, se non debitamente seguite, determinano il rischio di danni alle cose, danni collaterali e gravi lesioni alle persone O il rischio elevato di lesioni superficiali alle persone.

AVVERTENZA: leggere TUTTO il manuale di istruzioni e familiarizzare con le caratteristiche del prodotto prima di farlo funzionare. Un uso improprio del prodotto può causare danni al prodotto stesso e alle altre cose e gravi lesioni alle persone.

Questo aeromodello è un prodotto sofisticato per appassionati di modellismo. Deve essere azionato in maniera attenta e responsabile e richiede alcune conoscenze basilari di meccanica. L'uso improprio o irresponsabile di questo prodotto può causare lesioni alle persone e danni al prodotto stesso o alle altre cose. Questo prodotto non deve essere utilizzato dai bambini senza la diretta supervisione di un adulto. Non tentare in nessun caso di smontare il prodotto, di utilizzarlo con componenti non compatibili o di potenziarlo senza previa approvazione di Horizon Hobby, LLC. Questo manuale contiene le istruzioni per la sicurezza, l'uso e la manutenzione del prodotto. È fondamentale leggere e seguire tutte le istruzioni e le avvertenze del manuale prima di montare, impostare o utilizzare il prodotto, al fine di utilizzarlo correttamente e di evitare di causare danni alle cose o gravi lesioni alle persone.

Almeno 14 anni. Non è un giocattolo.

Ulteriori precauzioni per la sicurezza e avvertenze

- Mantenere sempre un perimetro di sicurezza intorno al modello per evitare collisioni o ferite. Questo modello funziona con comandi radio soggetti alle interferenze di altri dispositivi non controllabili dall'utente. Le interferenze possono provocare una momentanea perdita di controllo.
- Utilizzare sempre l'aeromodello in spazi aperti liberi da veicoli, traffico o persone.
- Seguire sempre scrupolosamente le istruzioni e le avvertenze relative all'aeromodello e a tutti gli accessori (caricabatterie, pacchi batterie ricaricabili ecc.).
- Tenere sempre le sostanze chimiche, i componenti di piccole dimensioni e i componenti elettrici fuori dalla portata dei bambini.
- Evitare sempre il contatto con l'acqua di tutti i dispositivi che non sono stati specificatamente progettati per funzionare in acqua. L'umidità danneggia le parti elettroniche.
- Non mettere in bocca alcun componente dell'aeromodello poiché potrebbe causare lesioni gravi o persino la morte.
- Non far volare l'aeromodello se le batterie del trasmettitore sono poco cariche.
- Tenere sempre l'aeromodello a vista e sotto controllo.
- Agire sempre sull'interruttore di spegnimento del motore se l'elicottero perde il controllo o rischia di cadere.
- Utilizzare sempre batterie completamente cariche.
- Tenere sempre acceso il trasmettitore mentre l'aeromodello è alimentato.
- Rimuovere sempre le batterie prima dello smontaggio.
- Tenere sempre pulite le parti mobili.
- Tenere sempre asciutte le parti.
- Lasciare sempre raffreddare le parti dopo l'uso prima di toccarle.
- Rimuovere sempre le batterie dopo l'uso.
- Non far volare mai l'aeromodello con il cablaggio danneggiato.
- Non toccare mai le parti mobili.

Indice

Contenuto del Kit 51
Avvertenze e istruzioni per le batterie 52
Carica della batteria 52
Tabella impostazioni trasmittente (BNF) 53
Controllo trasmettitore (RTF) 55
Installazione della batteria di volo 55
Connessione (binding) fra trasmettitore e ricevitore 56
Prove di verifica 56
Informazioni sui comandi di volo principali 57
SAFE Tecnologia 58
Modalità di volo 58
Funzione Antipanico 59
Preparazione al primo volo 59
Lista dei controlli prevolo 59
In volo con il Nano CPS 59
Vista esplosa ed elenco dei ricambi 60
Pezzi opzionali 61
Guida alla risoluzione dei problemi 62
Garanzia 63
Garanzia e Assistenza - Informazioni per i contatti 64
Informazioni sulla conformità per l'Unione Europea 64

Specifiche			
Lunghezza	200mm	**Diametro del rotore principale**	205mm
Altezza	79mm	**Diametro del rotore di coda**	40mm
Peso in volo	32g		

Per registrare il prodotto online, visitare il sito www.bladehelis.com

	Caratteristiche	RTF	BNF
Telaio	Blade Nano CPS	**Incluso**	**Incluso**
Motori	Con spazzole	**Installato**	**Installato**
Unità di controllo	Unità di controllo 3 in 1 con tecnologia SAFE	**Installato**	**Installato**
Batteria	Batteria LiPo 150mAh 1S 3.7V 45C	**Incluso**	**Incluso**
Caricatore	Caricatore LiPo 1S USB, 300mA	**Incluso**	**Incluso**
Trasmettitore	Trasmettitore compatibile DSM2/DSMX	**MLP6DSM Incluso**	**Necessario**
Batterie trasmettitore	4 AA	**Incluso**	**Necessario**

Contenuto del Kit

- Blade Nano CPS
- Batteria LiPo 150mAh 1S 3.7V 45C
- Caricatore LiPo 1S USB, 300mA
- Trasmettitore DXe (solo RTF)
- 4 pile AA (solo RTF)

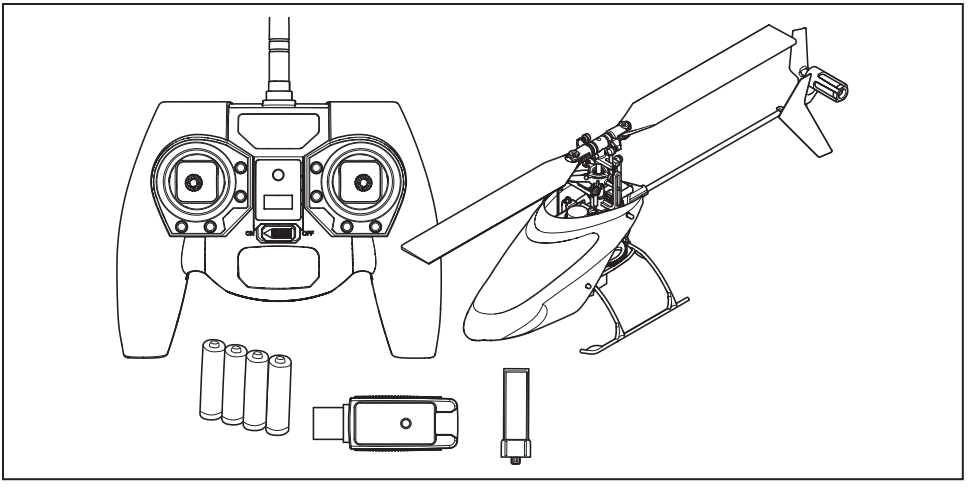

Avvertenze e istruzioni per le batterie

ATTENZIONE: seguire attentamente le istruzioni e le avvertenze allegate. L'uso improprio delle batterie Li-Po può provocare incendi, causare lesioni alle persone e/o danni alle cose.

- **NON LASCIARE MAI L'ALIMENTATORE, IL CARICABATTERIE E LA BATTERIA INCUSTODITI DURANTE L'USO.**
- **NON CARICARE MAI LE BATTERIE DURANTE LA NOTTE SENZA SUPERVISIONE.**
- L'installazione, la carica e l'uso della batteria Li-Po inclusa comportano l'assunzione da parte dell'utente di tutti i rischi associati alle batterie al litio.
- Se durante la carica si forma un rigonfiamento della batteria, interrompere immediatamente l'uso. Se si sta caricando o scaricando la batteria, scollegarla e ricollegarla. Il tentativo di utilizzare, caricare o scaricare una batteria che ha iniziato a gonfiarsi può dare origine a incendi.
- Per una conservazione ottimale, collocare sempre la batteria in un luogo asciutto a temperatura ambiente.
- Durante il trasporto o la conservazione temporanea, la temperatura della batteria deve essere sempre compresa tra 5 e 49 °C. Non conservare la batteria o l'aeromodello in auto o sotto la luce diretta del sole. Se conservata all'interno di un'auto surriscaldata, la batteria potrebbe danneggiarsi o addirittura incendiarsi.
- Caricare sempre le batterie lontano da materiali infiammabili.
- Controllare sempre la batteria prima di caricarla.
- Utilizzare solo caricabatterie specificatamente progettati per caricare batterie Li-Po. La carica effettuata con caricabatterie non compatibili può provocare incendi, causare lesioni alle persone e/o danni materiali.
- Controllare costantemente la temperatura del pacco batterie durante la carica.
- Scollegare sempre la batteria dopo la carica e lasciare raffreddare il caricabatterie tra una carica e l'altra.
- Le celle Li-Po non devono essere mai scaricate sotto i 3 V in condizioni di carico.
- Non coprire mai le etichette di avvertenza con ganci o bandelle.
- Non caricare mai le batterie a livelli al di fuori di quelli raccomandati.
- Non caricare mai batterie danneggiate.
- Non tentare mai di smontare o alterare il caricabatterie.
- Non lasciare mai caricare i pacchi batterie a minori.
- Non caricare mai le batterie in ambienti estremamente caldi o freddi (la temperatura consigliata è compresa tra 5 e 49 °C) né collocarle sotto la luce diretta del sole.

Carica della batteria

Carica della batteria Questo velivolo viene fornito con una batteria LiPo 1S 3.7V 150mAh 45C e un caricatore adatto. Fare riferimento alle avvertenze per la carica. Si raccomanda di caricare la batteria mentre si ispeziona il modello perché di seguito verrà chiesto di verificare alcune funzioni in cui serve la batteria carica.

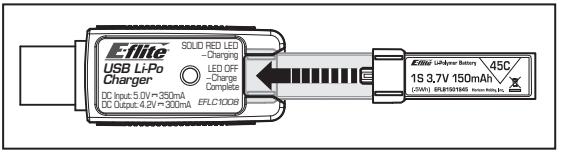

AVVISO: caricare solo batterie che siano fredde al tatto e che non siano danneggiate. Controllare la batteria per verificare che non sia gonfia, piegata, rotta o bucata.

1. Inserire il caricatore in una porta USB. Esso userà solo l'alimentazione ma non si collegherà al computer. Si possono usare anche alimentatori USB come quelli usati per caricare i telefoni.
2. Inserire la batteria nella sua fessura sul caricatore e premere per inserire il connettore nella parte inferiore. Il terminale della batteria è fatto in modo da inserirsi solo in un verso (normalmente con l'etichetta rivolta all'esterno) per impedire le inversioni di polarità. Comunque verificare sempre il corretto allineamento e la polarità.
3. Scollegare sempre la batteria dal caricatore immediatamente dopo il termine della carica.

ATTENZIONE: Usare solo caricatori progettati specificamente per queste batterie LiPo. In caso contrario si potrebbero incendiare procurando danni.

ATTENZIONE: non superare le correnti di carica raccomandate.

Indicazioni dei LED

Se si fanno correttamente tutti i collegamenti, il LED sul caricatore si accende in rosso, indicando che la carica è iniziata. Per caricare una batteria scarica (non sovra scaricata) da 150mAh ci vogliono circa 30-40 minuti. Il LED si spegne quando la carica è terminata.

Acceso rosso: Carica in corso

Spento: Carica massima

ATTENZIONE: quando la carica è terminata, scollegare subito la batteria dal caricatore.

Tabella impostazioni trasmittente (BNF)

DX6i

SETUP LIST

Tipo di Modello	HELI
Tipo di piatto	1 servo 90

REVERSE	
Canale	Direzione
THRO	N
AILE	N
ELEV	N
RUDD	N
GYRO	N
PITC	R

Tipo di modulazione
AUTO DSMX-ENABLE

D/R COMBI	
D/R SW	AILE

Timer	
Conteggio alla rovescia	4:00
Interruttore	THR CUT

ADJUST LIST

Regolazione corse	
Canale	Corsa
THRO	100/100
AILE	100/100
ELEV	100/100
RUDD	100/100
GYRO	100/100
PITC	100/100

D/R & Expo			
Canale	Pos. Int.	D/R	Expo
AILE	0	100	+25
	1	75	+25
ELEV	0	100	+25
	1	75	+25
RUDD	0	100	+25
	1	75	+25

Curva motore					
Pos. Interr. (F Mode)	Pos 1	Pos 2	Pos 3	Pos 4	Pos 5
NORM	0	25	50	75	100
STUNT	100	100	100	100	100
HOLD	0				

Curva passo					
Pos. Interr. (F Mode)	Pos 1	Pos 2	Pos 3	Pos 4	Pos 5
NORM	30	40	50	75	100
STUNT	0	25	50	75	100
HOLD	0	25	50	75	100

Miscelazioni		
GYRO->GYRO	ACT	
Corsa	D –80%	U +0%
SW	GYRO	TRIM – INH

GYRO			
CORSA	SW-F.MODE		
0	90%	NORM	0
1	15%	STUNT	1

Modalità Antipanico

Interruttore Gyro: Pos 0 = Antipanico Off
Pos 1 = Antipanico On

DX7s, DX8

SYSTEM SETUP

Tipo di modello	HELI
Tipo di piatto	1 servo Normal

F-Mode Setup	
Flight Mode	F Mode
Hold	Hold

SW Select	
Trainer	Aux 2
F Mode	Gear
Gyro	INH
Mix	INH
Hold	INH
Knob	INH

Frame Rate
11ms
DSMX

Modalità antipanico

Tasto Trainer/Bind
Premuto = Antipanico On
Rilasciato = Antipanico Off

FUNCTION LIST

Regolazione servi		
Can.	Corsa	Reverse
THR	100/100	Normal
AIL	100/100	Normal
ELE	100/100	Normal
RUD	100/100	Normal

GER	100/100	Normal
PIT	100/100	Normal
AX2	100/100	Normal

D/R & Expo				
	Pos. Interr. (Ail D/R)			
Can.	DX7s	DX8	D/R	Expo
AILE		0	100/100	+25
	0	1	100/100	+25
	1	2	75/75	+25
ELEV		0	100/100	+25
	0	1	100/100	+25
	1	2	75/75	+25
RUDD		0	100/100	+25
	0	1	100/100	+25
	1	2	75/75	+25

Gyro
INH

Miscelazioni				
Canali	AUX2 > GER			
Corsa	100%	20%		
Offset	100%			
Trim	INH			
Posizione	N	I	H	M

Curva motore						
Pos. Interr. (F Mode)						
DX7s	DX8	Pt 1	Pt 2	Pt 3	Pt 4	Pt 5
N	N	0	25	50	75	100
1	1	100	80	75	80	100
	2	100	100	100	100	100

Spegnimento motore	
Throttle	0%

Curva passo						
Pos. Interr. (F Mode)						
DX7s	DX8	Pt 1	Pt 2	Pt 3	Pt 4	Pt 5
N	N	30	40	50	75	100
1	1	0	25	50	75	100
	2	0	25	50	75	100
HOLD	HOLD	25	37	50	75	100

Timer	
Mode	Count Down
Time	4:00 Tone
Start	Throttle Out
Over	25%

DX6

SYSTEM SETUP

Tipo di modello	HELI
Tipo di piatto	Normal

F-Mode Setup	
Interr. 1	Switch B
Interr. Hold	Switch H
	0 **1**

Assegnaz. canale	
Channel Input	
1 Throttle	Motore
2 Aileron	Alettoni
3 Elevator	Elevatore
4 Rudder	Timone
5 Gear	Carrello
6 AUX 1	Passo

Frame Rate
11ms
DSMX

FUNCTION LIST

Servo Setup

Can.	Corsa	Reverse
THR	100/100	Normal
AIL	100/100	Normal
ELE	100/100	Normal
RUD	100/100	Normal
GER	100/100	Normal
PIT	100/100	Normal

D/R & Expo

Can.	Sw (F) Pos	D/R	Expo
AILE	0	100/100	+25
	1	75/75	+25
ELEV	0	100/100	+25
	1	75/75	+25
RUDD	0	100/100	+25
	1	75/75	+25

Miscelazioni

GER -> GER		
Corsa	100%	100%
Offset	20%	
Interr.	Interr. I	

Curva motore

Sw (B) Pos	Pt 1	Pt 2	Pt 3	Pt 4	Pt 5
N	0	25	50	75	100
1	100	80	75	80	100
2	100	100	100	100	100
HOLD	0	0	0	0	0

Curva passo

Sw (B) Pos	Pt 1	Pt 2	Pt 3	Pt 4	Pt 5
N	30	40	50	75	100
1	0	25	50	75	100
2	0	25	50	75	100
HOLD	0	25	50	75	100

Timer

Mode	Count Down
Time	4:00
Start	Throttle Out
Over	25%
One Time	Inhibit

Modalità Antipanico

Tasto Bind/I

Premuto = Antipanico On

Rilasciato = Antipanico Off

DX7 (nuovo), DX9, DX18

SYSTEM SETUP

Tipo di Modello	HELI
Tipo di piatto	Normal

F-Mode Setup	
Interr. 1	Switch B
Interr. 2	Inhibit
Interr. Hold	Switch H
	0 **1**

Assegnaz. canali	
Channel Input	
1 Throttle	Motore
2 Aileron	Alettoni
3 Elevator	Elevatore
4 Rudder	Timone
5 Gear	Carrello
6 AUX 1	Passo
7 AUX 2	

Frame Rate
11ms
DSMX

Modalità Antipanico

Tasto Bind/I

Premuto = Antipanico On

Rilasciato = Antipanico Off

FUNCTION LIST

Regolazione servi

Can.	Corsa	Reverse
THR	100/100	Normal
AIL	100/100	Normal
ELE	100/100	Normal
RUD	100/100	Normal
GER	100/100	Normal
PIT	100/100	Normal
AX2	100/100	Normal
AX3	100/100	Normal
AX4	100/100	Normal

D/R & Expo

Can.	Pos. int. (F)	D/R	Expo
AILE	0	100/100	+25
	1	100/100	+25
	2	75/75	+25
ELEV	0	100/100	+25
	1	100/100	+25
	2	75/75	+25
RUDD	0	100/100	+25
	1	100/100	+25
	2	75/75	+25

Miscelazioni

GER -> GER		
Corsa	100%	100%
Offset	20%	
Interruttore	Interruttore I	

Curva motore

Pos. int. (B)	Pt 1	Pt 2	Pt 3	Pt 4	Pt 5
N	0	25	50	75	100
1	100	80	75	80	100
2	100	100	100	100	100
HOLD	0	0	0	0	0

Curva passo

Pos. int. (B)	Pt 1	Pt 2	Pt 3	Pt 4	Pt 5
N	30	40	50	75	100
1	0	25	50	75	100
2	0	25	50	75	100
HOLD	0	25	50	75	100

Timer

Mode	Count Down
Time	4:00
Start	Throttle Out
Over	25%
One Time	Inhibit

Controllo trasmettitore (RTF)

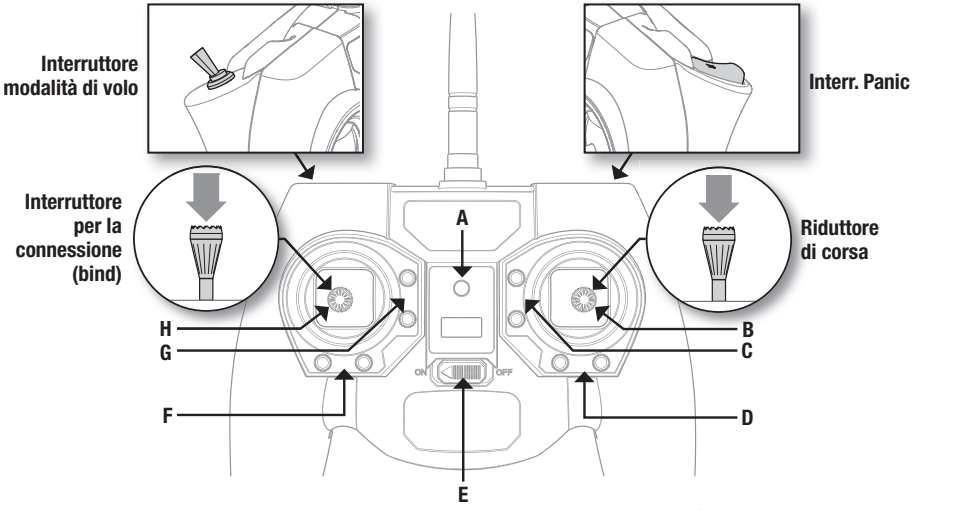

Se premuti, i pulsanti dei trim emettono un suono che aumenta o diminuisce di intensità a ogni pressione.
La posizione del trim intermedia o neutra è associata a un tono medio nell'intervallo di passo dei suoni.
La fine del campo di controllo è segnalata da una serie di beep.

	A	B	C	D	E	F	G	H
Modalità 1	LED di alimentazione	**Alettone** *(Sinistra/Destra)* **Throttle** *(Su/Giù)*	**Trim del throttle**	**Trim dell'alettone**	**Interruttore ON/OFF**	**Trim del timone**	**Trim dell'elevatore**	**Timone** *(Sinistra/Destra)* **Elevatore** *(Su/Giù)*
Modalità 2	LED di alimentazione	**Alettone** *(Sinistra/Destra)* **Elevatore** *(Su/Giù)*	**Trim dell'elevatore**	**Trim dell'alettone**	**Interruttore ON/OFF**	**Trim del timone**	**Trim del throttle**	**Timone** *(Sinistra/Destra)* **Throttle** *(Su/Giù)*

Sensitività dei comandi
La sensitività dei comandi può essere cambiata premendo e rilasciando lo stick di comando destro. Il LED della trasmittente è acceso fisso nel caso di alta sensitività (impostazione di fabbrica) e lampeggia nel caso di bassa sensitività.

Installazione della batteria di volo

1. Abbassa il throttle e il trim del throttle fino a metterli nelle posizioni più basse possibili.
2. Accendi il trasmettitore.
3. Installa la batteria di volo nel portabatteria. Collega il cavo della batteria all'unità di controllo 3-in-1.

AVVISO: Non permettere che l'elicottero si muova fino a quando il LED blu sull'unità di controllo 3-in-1 non è acceso fisso.

AVVISO: Disconnetti sempre la batteria Li-Po dal ricevitore del velivolo quando questo non è in volo. In caso contrario la batteria potrebbe diventare inutilizzabile.

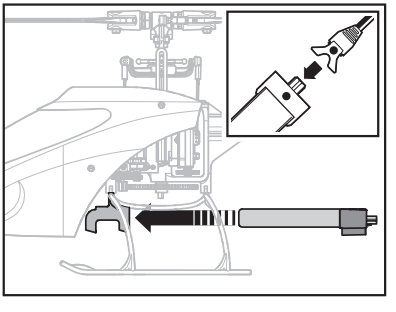

Connessione (binding) fra trasmettitore e ricevitore

Il binding è il processo di programmazione del ricevitore dell'unità di controllo per il riconoscimento del codice GUID (Globally Unique Identifier) di una particolare trasmittente. Per ottenere un funzionamento corretto è necessario effettuare il "binding" al ricevitore utilizzando un trasmettitore per velivoli dotato di tecnologia Spektrum DSM2/DSMX.

Se hai acquistato un modello RTF, il binding del trasmettitore è stato effettuato in fabbrica.

Per collegare o ricollegare l'Nano CPS al trasmettitore MLP6DSM segui le istruzioni elencate di seguito:

Procedura del Binding per radio MLP6DSM (RTF)
1. Scollega la batteria di volo dall'elicottero.
2. Spegni il trasmettitore e sposta tutti gli interruttori in posizione 0.
3. Collega la batteria di volo nell'elicottero. Il LED dell'unità di controllo 3-in-1 lampeggia dopo 5 secondi.
4. Tenere premuto il tasto "panic" mentre si accende il trasmettitore.
5. Rilasciare il bottone del trainer. Continuare a tenere la leva verso la sinistra fino a quando il LED blu sull'unità di controllo 3-in-1 e' acceso.
6. Rilasciare la leva del timone.
7. Spingere il bottone del trainer. Il Led blu dell'unità di controllo 3-in-1 lampeggerà confermando che l'elicottero è nel modo senza computer.
8. Scollega la batteria di volo e spegni il trasmettitore.

AVVISO: se il piatto ciclico si muove su e giù quando si sposta l'interruttore trainer, l'elicottero si trova in modalità trasmettitore computer; ripeti la procedura di binding.

Per connettere (bind) il proprio Nano CPS al trasmettitore scelto, osservare le seguenti indicazioni:

Procedura del Binding per radio computer (BNF)
1. Scollega la batteria di volo dall'elicottero.
2. Spegni il trasmettitore e sposta tutti gli interruttori in posizione 0.
3. Collega la batteria di volo nell'elicottero. Il LED dell'unità di controllo 3-in-1 lampeggia dopo 5 secondi.
4. Spingere il bottone del trainer mentre si accende la radio.
5. Rilasciare il bottone del bind dopo 2–3 secondi.
6. Muovere la leva del timone verso destra. Continuare a tenere la leva verso la destra fino a quando il LED blu sull'unità di controllo 3-in-1 è acceso.
7. Rilasciare la leva del timone.
8. Scollega la batteria di volo e spegni il trasmettitore.

AVVISO: L'accellerazione non partirà se la leva dell'accellerazione non è impostata nella posizione minima ed il pulsante Stunt non è impostato sulla posizione 0.

Se si incontrano problemi, fare riferimento alla Guida per la risoluzione dei problemi per ulteriori istruzioni. Se necessario contattare il servizio assistenza Horizon Hobby.

Prove di verifica

Quando si fa la verifica della direzione dei comandi, bisogna accertarsi che l'interruttore Throttle Hold sia su ON. Eseguire questa verifica prima di andare in volo per accertarsi che servi, comandi e tutte le altre parti funzionino correttamente. Se i comandi non rispondono nel modo indicato dalle figure seguenti, verificare che il trasmettitore sia programmato correttamente.

Elevatore

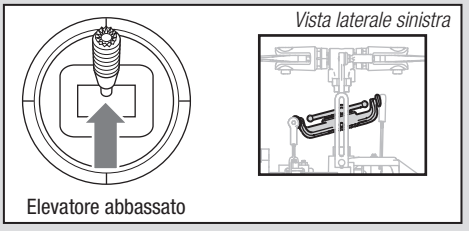

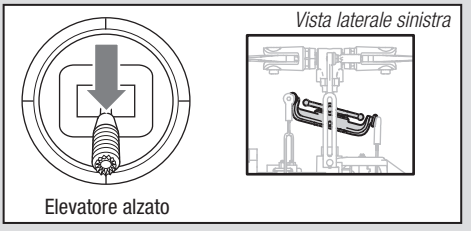

Alettone

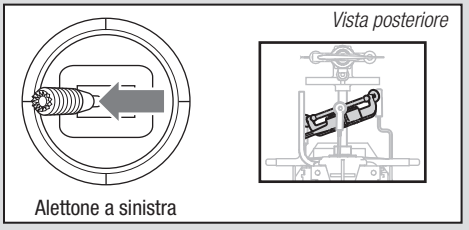

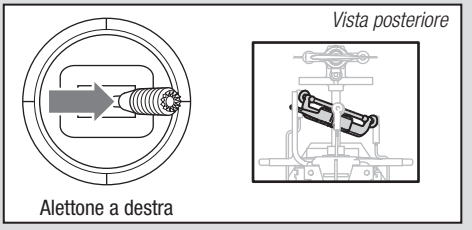

Pitch collettivo

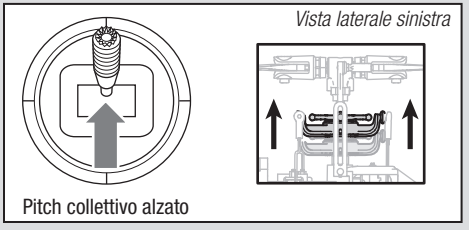

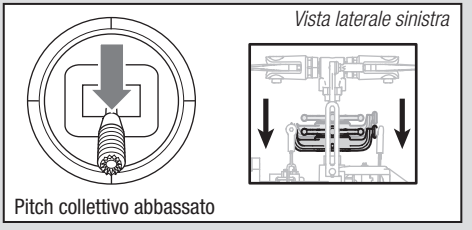

Informazioni sui comandi di volo principali

Se non si ha familiarità con i comandi dell'Nano CPS, è necessario dedicare alcuni minuti per familiarizzarsi con essi prima di tentare il primo volo.

Collettivo

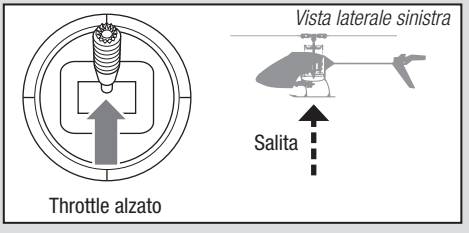

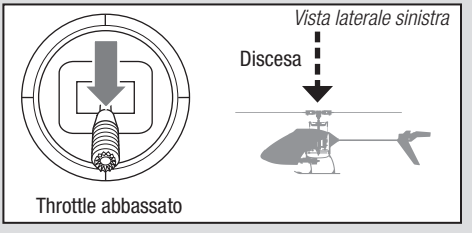

Timone

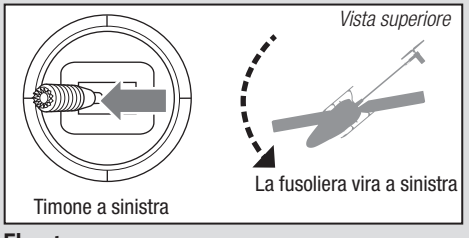

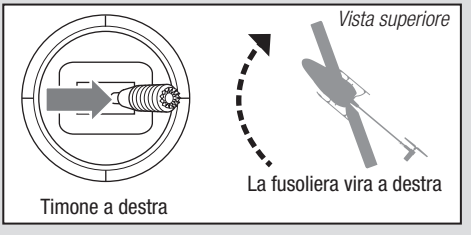

Elevatore

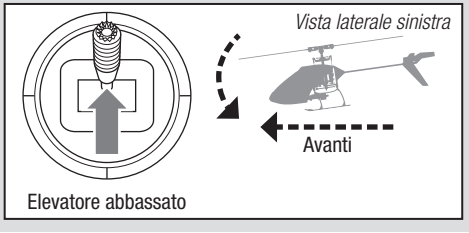

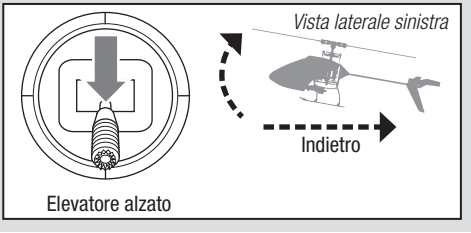

Alettone

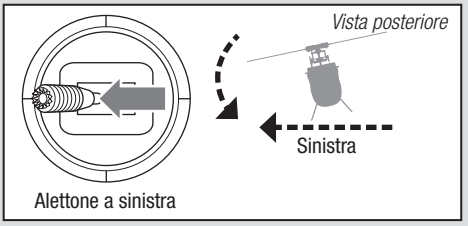

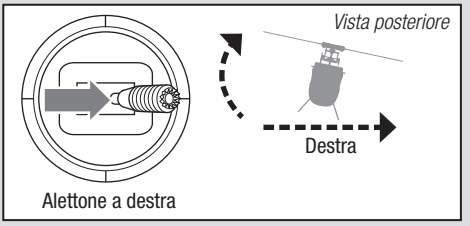

SAFE Tecnologia

La rivoluzionaria tecnologia SAFE usa una combinazione innovativa di sensori ad assi multipli e un software che permette al modello di conoscere la sua posizione relativa all'orizzonte. Questa percezione spaziale viene utilizzata per controllare l'inviluppo di volo del velivolo e mantenere l'inclinazione di rollio o beccheggio entro campi ridotti per volare con maggiore sicurezza. Oltre alla stabilità questo tipo di protezione permette varie modalità di comportamento in modo che il pilota possa scegliere in base al suo livello di preparazione per sentirsi sempre sicuro nel controllo.

La tecnologia SAFE fornisce:

- Protezione dell'inviluppo di volo attivabile con un interruttore.
- Varie modalità permettono di adeguare la tecnologia SAFE al proprio livello di preparazione.

La cosa migliore è che la sofisticata tecnologia SAFE non richiede alcun intervento di messa a punto per poterla usare. Ogni velivolo con il SAFE installato è pronto all'uso per offrire la miglior esperienza di volo possibile.

FlySAFERC.com

Modalità di volo

Il Nano CPS RTF viene fornito con la trasmittente MLP-6DSM. Questa trasmittente ha un interruttore che permette al pilota di scegliere tra le seguenti modalità di volo.

Throttle Hold (*interruttore in posizione 0*)

Questa funzione viene usata per spegnere il motore dell'elicottero qualora vada fuori controllo oppure ci sia il pericolo di un impatto imminente o entrambi. Attivare questo interruttore per ridurre la possibilità che l'elicottero si danneggi per un impatto.

Modalità Stability (*interruttore in posizione 1*)

- Questa modalità viene preferita principalmente dai piloti principianti con poca esperienza nel pilotaggio di elicotteri con il passo collettivo.
- L'elicottero avrà un angolo di rollio limitato anche con il comando al massimo. Il velivolo ritorna in volo livellato quando si rilasciano i comandi.
- Il rateo di imbardata viene ridotto per facilitare il controllo.
- Il tasto Antipanico riporta l'elicottero in assetto diritto e livellato.
- Il comando motore è in modalità Normale.
  Posizione dello stick motore in basso = 0% di motore.

Modalità 3D (*interruttore in posizione 2*)

- Questa modalità è adatta ai piloti con una certa esperienza su elicotteri con passo collettivo.
- Quando si rilasciano i comandi, l'elicottero NON ritorna in volo livellato.
- L'angolo di rollio NON è limitato.
- Entrambi i comandi del ciclico e dell'imbardata hanno la corsa al massimo, adatta al volo acrobatico.
- Il tasto Antipanico riporta l'elicottero in volo livellato sia diritto che rovescio, dipende quale è più facilmente raggiungibile.
- Il comando motore è in modalità Idle-Up. Il motore resta a velocità costante, senza tenere conto della posizione dello stick motore. Questo controlla solo il passo delle pale del rotore principale.

Se si sceglie di usare una radio computerizzata, programmata come indicato nella tabella specifica su questo manuale, l'interruttore per le modalità di volo permette al pilota di scegliere fra quelle seguenti:

Modalità Stability (*interruttore in posizione 0*) come descritto precedentemente.

Modalità Agility (*interruttore in posizione 1*)

- Questa modalità condivide le sue caratteristiche con la modalità 3D con una velocità della testa leggermente inferiore. Si ottiene il risultato di avere una risposta leggermente più morbida.

Modalità 3D (*interruttore in posizione 2*) come descritto precedentemente.

La funzione **Throttle Hold** si attiva con il suo *interruttore Hold.*

Funzione Antipanico

Se si entra in confusione mentre si pilota in qualsiasi modalità, tenere premuto l'interruttore Bind/Panic e portare gli stick al centro. La tecnologia SAFE riporterà immediatamente il velivolo in assetto livellato, sempre che si trovi ad una quota sufficiente e senza ostacoli sul suo percorso. Riportare lo stick del collettivo al 50% e rilasciare l'interruttore Bind/Panic per uscire dalla modalità Antipanico e ritornare nella modalità di volo corrente.

AVVISO: Prima di rilasciare l'interruttore Bind/Panic, bisogna accertarsi che lo stick del collettivo sia posizionato al 50%. Dopo aver rilasciato l'interruttore Bind/Panic anche la corsa negativa del passo viene riattivata e quindi si avrebbe una discesa rapida del Nano CPS.

- Questa modalità serve per dare confidenza al pilota e permettergli di migliorare la sua abilità senza rischiare.
- Per un recupero rapido portare lo stick del collettivo al 50% e gli altri comandi al centro.
- Quando il modello ha raggiunto un assetto livellato, la corsa negativa del collettivo viene ridotta per evitare che l'utente sbatta il modello a terra.

Preparazione al primo volo

- Togliere il contenuto dalla scatola e controllarlo
- Iniziare a caricare la batteria di volo
- Programmare il trasmettitore computerizzato (solo BNF)
- Montare la batteria sul Quad-Copter (dopo averla ben caricata)
- Connettere (bind) il vostro tramettitore (solo BNF)
- Familiarizzare con i comandi
- Trovare un'area adatta al volo

Lista dei controlli prevolo

❑ **Accendere sempre prima il trasmettitore**
❑ Collegare la batteria di volo al cavo proveniente dall'unità di ESC
❑ Attendere che l'unità di ESC si inizializzi e si armi
❑ Far volare il modello
❑ Far atterrare il modello
❑ Scollegare la batteria di bordo dall'unità ESC
❑ **Spegnere sempre il trasmettitore per ultimo**

In volo con il Nano CPS

Prima di scegliere un posto dove far volare il modello, conviene informarsi sulle leggi e le ordinanze locali.

Noi consigliamo di far volare il modello all'esterno con vento calmo (5-6 km/h o meno) o all'interno di una grande palestra. Evitare sempre di volare vicino a case, alberi, fili o altri edifici. Bisogna anche evitare di volare in aree affollate, come parchi o campi di gioco.

È meglio decollare da superfici lisce per evitare intoppi per il modello. Per facilitare il controllo, nei primi voli mantenere l'elicottero a circa 60cm dal suolo con la coda diretta verso il pilota. Nella modalità di volo Principiante o Intermedio, rilasciando gli stick, il modello si livella da solo. Attivando l'interruttore Antipanico, l'elicottero si livella velocemente. Se ci si trova disorientati, abbassare lentamente lo stick motore per atterrare dolcemente. Durante i primi voli bisogna solo mantenere il modello in volo stazionario facendo decolli e atterraggi.

Decollo

Mettere il modello su di una superficie piana e liscia, libera da ostacoli e arretrare di circa 10 metri. Accelerare lentamente finché il modello si trova a circa 60cm da terra, quindi verificare i trim in modo che il modello voli correttamente. Una volta regolati i trim, iniziare a far volare il modello.

Hovering (volo stazionario)

Con piccole correzioni sui comandi del trasmettitore, provare a tenere l'elicottero su di un punto fisso. Se il vento è calmo, non saranno necessarie tante correzioni. Dopo aver mosso lo stick del ciclico e averlo riportato al centro, il modello dovrebbe livellarsi da solo. Il modello continua a muoversi per inerzia. Allora muovere il comando del ciclico dalla parte opposta per fermare il movimento.

Una volta ottenuto un hovering accettabile, si può proseguire facendo spostare il modello ma tenendo la coda sempre puntata verso di se. Si può salire e scendere usando il comando motore. Una volta impratichiti con queste manovre, si può provare a volare con la coda in posizioni diverse. È importante tenere sempre presente che i comandi ruotano insieme all'elicottero, quindi bisogna sempre cercare di immaginare i controlli relativi al naso dell'elicottero. Per esempio, il comando in avanti farà sempre abbassare il naso dell'elicottero.

Spegnimento per bassa tensione (LVC)

Questa funzione diminuisce la potenza dei motori man mano che la tensione della batteria diminuisce. Quando la potenza del motore diminuisce e si accende il LED rosso sull'ESC, bisogna far atterrare immediatamente il modello e ricaricare la batteria di bordo. Il sistema LVC non interviene per impedire che la batteria vada in sovra-scarica durante l'immagazzinamento.

AVVISO: se si fa intervenire ripetutamente l'LVC, le batterie si danneggeranno.

Atterraggio

Per atterrare, abbassare lentamente il comando motore partendo dal volo stazionario a bassa quota. Dopo l'atterraggio scollegare e togliere la batteria dal modello per evitare che si scarichi lentamente. Prima di immagazzinare la batteria, caricarla completamente e controllare di tanto in tanto che la sua tensione non scenda sotto i 3V per cella.

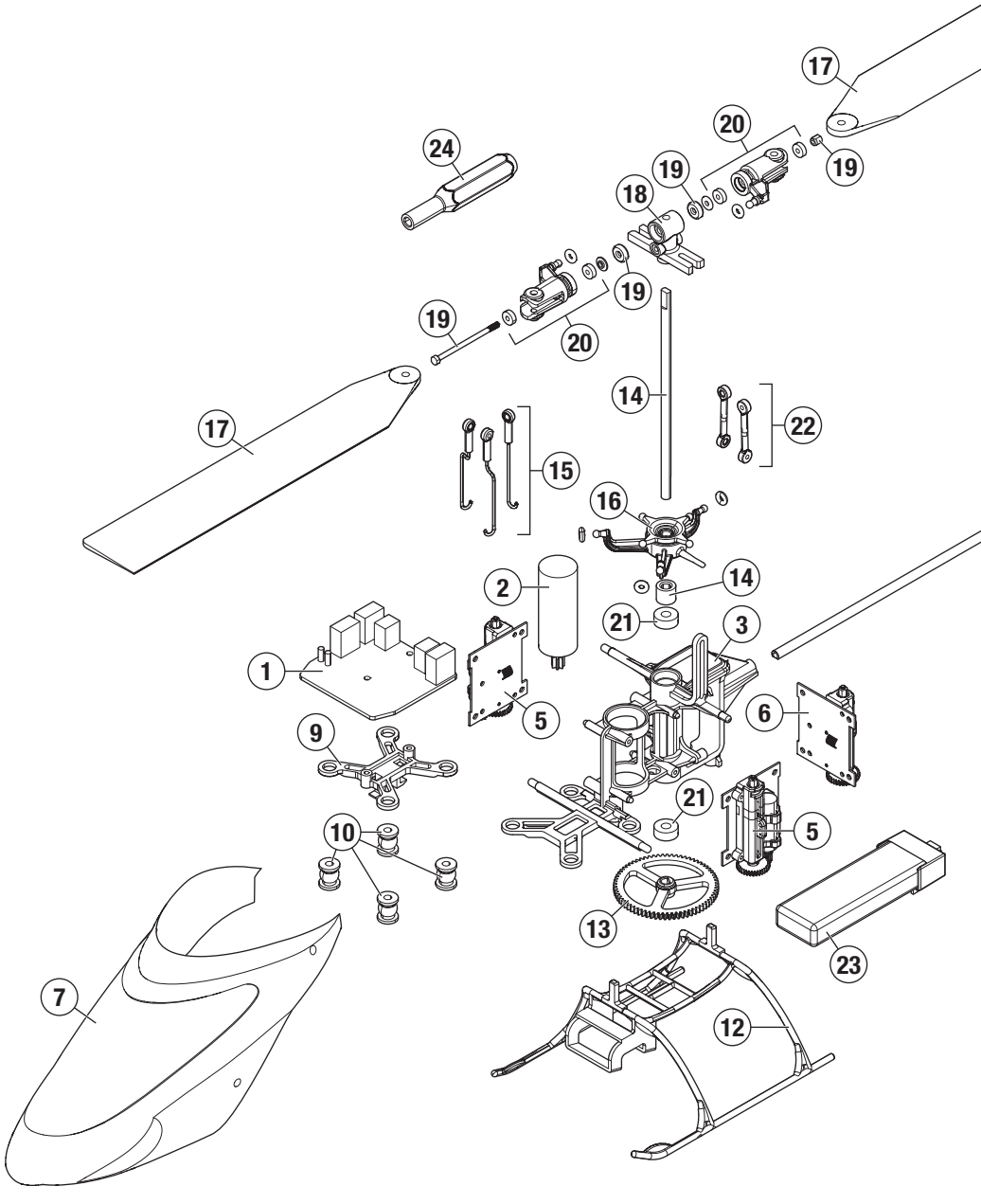
17
20
24
19
19
18
19
19
20
14
22
17
15
16
14
2
21
3
1
5
6
9
21
10
5
13
23
7
12

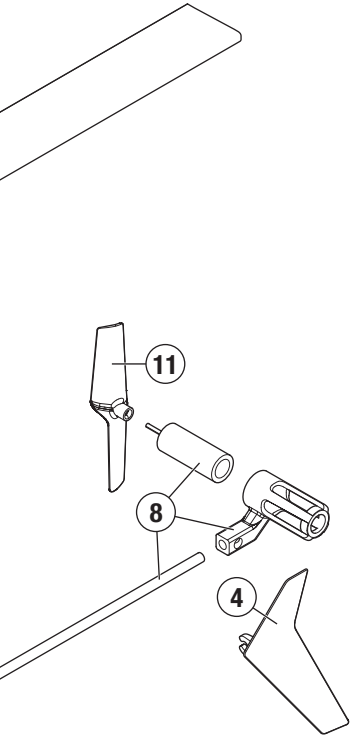

	Codice	Descrizione
1	BLH2401	nCP S Scheda principale
2	BLH2402	nCP S Motore principale
3	BLH2403	nCP S Telaio principale in plastica
4	BLH2404	nCP S Impennaggio coda
5	SPMSH2027L	DSV40LBC-35 Servo *1
6	SPMSH2028L	DSV40LBC-50 Servo *1
7	BLH2405	nCP S Capottina
8	BLH2406	nCP S Tubo di cod
9	BLH2507	nCP S Piastra ammortizzante superiore plastica
10	BLH2508	nCP S Sfere ammortizzanti
11	BLH3603	Rotore di coda
12	EFLH3004	Pattino atterraggio e supporto batteria
13	BLH3306	Ingranaggio principale
14	BLH3307	Albero principale in carbonio con collare e accessori
15	BLH3308	Set rinvii servi con attacchi a sfera
16	BLH3309	Piatto ciclico di precisione completo
17	BLH3310	Set pale rotore principale con accessori
18	BLH3312	Mozzo rotore principale con accessori
19	BLH3313	Alberino portapale con O-ring e accessori
20	BLH3314	Portapale principali con cuscinetti
21	BLH3315	2 x 5 x 2 Cuscinetti (2)
22	BLH3322	Set rinvii testa rotore (4)
23	EFLB1501S45	Batteria LiPo 1-Cell 3.7v 45C
24	BLH3324	Set attrezzo per alberino
	BLH3323	Set viteria
	EFLC1008	Caricatore LiPo 1s USB, 300mAh
	SPM6836	Meccaniche ricambio servi
	EFLRMLP6H	MLP6DSM trasmittente Heli SAFE
	BLH3311	Set pale principali per volo veloce con viteria
	BLH3021	Gommini supporto capottina (8)

Pezzi opzionali

Codice	Descrizione
BLH3318A	Set capottina blu: Nano CP X
BLH3320A	Impennaggio verticale blu: Nano CP X
	DX6i DSMX solo trasmettitore 6 canali
	DX7s DSMX solo trasmettitore 7 canali
	DX6 DSMX solo trasmettitore 6 canali
	DX7 DSMX solo trasmettitore 7 canali
	DX8 DSMX solo trasmettitore 8 canali
	DX9 DSMX solo trasmettitore 9 canali
	DX18 DSMX solo trasmettitore 18 canali

Guida alla risoluzione dei problemi

Problema	Possible causa	Soluzione
L'elicottero non si inizializza	Throttle in posizione alto	Riposiziona i comandi con lo stick del throttle e il trim del throttle al centro o nella impostazione più in basso
	Interruttori non in posizione normale	Imposta la modalità di volo su OFF/0 e disattiva il throttle hold
	Inversione del servo del pitch o del throttle non correttamente configurato	Ripristina inversione del servo. Fa riferimento a *"Programmazione del trasmettitore"*
L'elicottero non prende giri	Throttle hold attivo	Spegni HOLD con throttle basso e trim al centro o in basso. *Fa riferimento a "Throttle Hold"*
	Tensione della batteria bassa	Ricarica completamente la batteria di volo
La potenza del motore diminuisce durante il volo	Il ricevitore utilizza per impostazione predefinita il taglio di bassa tensione (LVC) software	Ricarica la batteria di volo o sostituisci la batteria se non funziona più
Impossibile spegnere il throttle hold	Interruttore di modalità acrobatica ancora acceso	Imposta la modalità di volo su OFF/ 0 e chiudi throttle hold
	Throttle non in posizione basso	Riposiziona i comandi con lo stick del throttle e il trim del throttle al centro o nella impostazione più in basso
Si spegne quando vola a testa in giù (rovesciato)	È stata impostata la modalità di volo per principianti	Prima di volare in volo rovescio, passare ad una modalità di volo per esperti
Non effettua correttamente il binding a una radio non-computer	L'elicottero effettua il binding in modo differente alle radio non-computer	Rilascia il pulsante/interruttore di binding dopo l'applicazione di timone a sinistra. Non tenere premuto il pulsante/interruttore di binding dopo l'applicazione di timone a sinistra
Scarsa facoltà di controllo della coda	Il braccio di coda è incrinato	Sostituisci il braccio di coda
	La pala del rotore di coda è deformata o piegata	Forza il rotore in posizione o sostituiscilo
La velocità di salita è molto ridotta	L'ingranaggio principale è scivolato sull'albero principale	Spingi l'ingranaggio principale in posizione
Il LED sul ricevitore lampeggia velocemente e l'aereo non si connette al trasmettitore (durante il "binding")	Il trasmettitore è troppo vicino all'aereo durante la procedura di connessione (binding)	Spegnere il trasmettitore e allontanarlo dall'aereo prima di rifare la procedura di connessione (binding)
	L'interruttore o il pulsante di "bind" non è stato premuto durante l'accensione del trasmettitore	Spegnere il trasmettitore e rifare la procedura di connessione (binding)
	L'aereo o il trasmettitore sono troppo vicini a grossi oggetti metallici, sorgenti WiFi o altri trasmettitori	Spostare aereo e trasmettitore in un'altra posizione e rifare la procedura di connessione (binding)
Il LED sul ricevitore lampeggia velocemente e l'aereo non risponde al trasmettitore (dopo il "binding")	Non si è aspettato per almeno 5 secondi tra l'accensione del trasmettitore e quella del ricevitore	Lasciando il trasmettitore acceso, scollegare e ricollegare la batteria di bordo
	L'aereo è connesso con un'altra memoria del trasmettitore (solo radio con *Modelmatch*)	Scegliere la memoria corretta sul trasmettitore e rifare la connessione
	Le batterie di trasmettitore e/o ricevitore sono quasi scariche	Sostituire o ricaricare le batterie scariche
	Il trasmettitore è stato connesso con un modello diverso (o con un protocollo *DSM* differente)	Scegliere il trasmettitore giusto o fare la connessione (binding) con un'altro
	L'aereo o il trasmettitore sono troppo vicini a grossi oggetti metallici, sorgenti WiFi o altri trasmettitori	Spostare aereo e trasmettitore in un'altra posizione e rifare la procedura di connessione (binding)
L'elicottero vibra o trema in volo	Danni alle pale del rotore, ai mandrini o ai porta pale	Verifica che non ci siano incrinature o scheggiature nelle pale del rotore e nei porta pale. Sostituisci i componenti danneggiati. Sostituisci il mandrino piegato

Periodo di garanzia

La garanzia esclusiva - Horizon Hobby, LLC, (Horizon) garantisce che i prodotti acquistati (il "Prodotto") sono privi di difetti relativi ai materiali e di eventuali errori di montaggio. Il periodo di garanzia è conforme alle disposizioni legali del paese nel quale il prodotto è stato acquistato. Tale periodo di garanzia ammonta a 6 mesi e si estende ad altri 18 mesi dopo tale termine.

Limiti della garanzia

(a) La garanzia è limitata all'acquirente originale (Acquirente) e non è cedibile a terzi. L'acquirente ha il diritto a far riparare o a far sostituire la merce durante il periodo di questa garanzia. La garanzia copre solo quei prodotti acquistati presso un rivenditore autorizzato Horizon. Altre transazioni di terze parti non sono coperte da questa garanzia. La prova di acquisto è necessaria per far valere il diritto di garanzia. Inoltre, Horizon si riserva il diritto di cambiare o modificare i termini di questa garanzia senza alcun preavviso e di escludere tutte le altre garanzie già esistenti.

(b) Horizon non si assume alcuna garanzia per la disponibilità del prodotto, per l'adeguatezza o l'idoneità del prodotto a particolari previsti dall'utente. È sola responsabilità dell'acquirente il fatto di verificare se il prodotto è adatto agli scopi da lui previsti.

(c) Richiesta dell'acquirente – spetta soltanto a Horizon, a propria discrezione riparare o sostituire qualsiasi prodotto considerato difettoso e che rientra nei termini di garanzia. Queste sono le uniche rivalse a cui l'acquirente si può appellare, se un prodotto è difettoso.

Horizon si riserva il diritto di controllare qualsiasi componente utilizzato che viene coinvolto nella rivalsa di garanzia. Le decisioni relative alla sostituzione o alla riparazione sono a discrezione di Horizon. Questa garanzia non copre dei danni superficiali o danni per cause di forza maggiore, uso errato del prodotto, un utilizzo che viola qualsiasi legge, regolamentazione o disposizione applicabile, negligenza, uso ai fini commerciali, o una qualsiasi modifica a qualsiasi parte del prodotto.

Questa garanzia non copre danni dovuti ad una installazione errata, ad un funzionamento errato, ad una manutenzione o un tentativo di riparazione non idonei a cura di soggetti diversi da Horizon. La restituzione del prodotto a cura dell'acquirente, o da un suo rappresentante, deve essere approvata per iscritto dalla Horizon.

Limiti di danno

Horizon non si riterrà responsabile per danni speciali, diretti, indiretti o consequenziali; perdita di profitto o di produzione; perdita commerciale connessa al prodotto, indipendentemente dal fatto che la richiesta si basa su un contratto o sulla garanzia. Inoltre la responsabilità di Horizon non supera mai in nessun caso il prezzo di acquisto del prodotto per il quale si chiede la responsabilità. Horizon non ha alcun controllo sul montaggio, sull'utilizzo o sulla manutenzione del prodotto o di combinazioni di vari prodotti. Quindi Horizon non accetta nessuna responsabilità per danni o lesioni derivanti da tali circostanze. Con l'utilizzo e il montaggio del prodotto l'utente acconsente a tutte le condizioni, limitazioni e riserve di garanzia citate in questa sede. Qualora l'utente non fosse pronto ad assumersi tale responsabilità associata all'uso del prodotto, si suggerisce di restituire il prodotto intatto, mai usato e immediatamente presso il venditore.

Indicazioni di sicurezza

Questo è un prodotto sofisticato di hobbistica e non è un giocattolo. Esso deve essere manipolato con cautela, con giudizio e richiede delle conoscenze basilari di meccanica e delle facoltà mentali di base. Se il prodotto non verrà manipolato in maniera sicura e responsabile potrebbero risultare delle lesioni, dei gravi danni a persone, al prodotto o all'ambiente circostante. Questo prodotto non è concepito per essere usato dai bambini senza una diretta supervisione di un adulto. Il manuale del prodotto contiene le istruzioni di sicurezza, di funzionamento e di manutenzione del prodotto stesso. È fondamentale leggere e seguire tutte le istruzioni e le avvertenze nel manuale prima di mettere in funzione il prodotto. Solo così si eviterà un utilizzo errato e di preverranno incidenti, lesioni o danni.

Domande, assistenza e riparazioni

Il vostro negozio locale e/o luogo di acquisto non possono fornire garanzie di assistenza o riparazione senza previo colloquio con Horizon. Questo vale anche per le riparazioni in garanzia. Quindi in tale casi bisogna interpellare un rivenditore, che si metterà in contatto subito con Horizon per prendere una decisione che vi possa aiutare nel più breve tempo possibile.

Manutenzione e riparazione

Se il prodotto deve essere ispezionato o riparato, si prega di rivolgersi ad un rivenditore specializzato o direttamente ad Horizon. Il prodotto deve essere Imballato con cura. Bisogna far notare che i box originali solitamente non sono adatti per effettuare una spedizione senza subire alcun danno. Bisogna effettuare una spedizione via corriere che fornisce una tracciabilità e un'assicurazione, in quanto Horizon non si assume alcuna responsabilità in relazione alla spedizione del prodotto. Inserire il prodotto in una busta assieme ad una descrizione dettagliata dei problemi e ad una lista di tutti i singoli componenti spediti. Inoltre abbiamo bisogno di un indirizzo completo, di un numero di telefono per rivolgere ulteriori domande e di un indirizzo e-mail.

Garanzia a riparazione

Le richieste in garanzia verranno elaborate solo se è presente una prova d'acquisto in originale proveniente da un rivenditore specializzato autorizzato, nella quale è ben visibile la data di acquisto. Se la garanzia viene confermata, allora il prodotto verrà riparato o sostituito. Questa decisione spetta esclusivamente a Horizon Hobby.

Riparazioni a pagamento

Se bisogna effettuare una riparazione a pagamento, effettueremo un preventivo che verrà inoltrato al vostro rivenditore. La riparazione verrà effettuata dopo l'autorizzazione da parte del vostro rivenditore. La somma per la riparazione dovrà essere pagata al vostro rivenditore. Le riparazioni a pagamento avranno un costo minimo di 30 minuti di lavoro e in fattura includeranno le spese di restituzione. Qualsiasi riparazione non pagata e non richiesta entro 90 giorni verrà considerata abbandonata e verrà gestita di conseguenza.

ATTENZIONE : Le riparazioni a pagamento sono disponibili solo sull'elettronica e sui motori. Le riparazioni a livello meccanico, soprattutto per gli elicotteri e le vetture RC sono molto costose e devono essere effettuate autonomamente dall'acquirente.

Garanzia e Assistenza - Informazioni per i contatti

Stato di acquisto	Horizon Hobby	Telefono/Indirizzo e-mail	Indirizzo
Germania	Horizon Technischer Service	service@horizonhobby.de	Christian-Junge-Straße 1 25337 Elmshorn, Germania
	Sales: Horizon Hobby GmbH	+49 (0) 4121 2655 100	

Informazioni sulla conformità per l'Unione Europea

Dichiarazione di Conformità EU:

Horizon Hobby, LLC con la presente dichiara che il prodotto è conforme ai requisiti essenziali e ad altre disposizioni rilevanti del R&TTE, direttiva EMC, e LVD.

Una copia della dichiarazione di conformità per l'Unione Europea è disponibile a: http://www.horizonhobby.com/content/support-render-compliance.

Istruzioni del RAEE per lo smaltimento da parte di utenti dell'Unione Europea

Questo prodotto non deve essere smaltito assieme ai rifiuti domestici. Al contrario, l'utente è responsabile dello smaltimento di tali rifiuti che devono essere portati in un centro di raccolta designato per il riciclaggio di rifiuti elettrici e apparecchiature elettroniche. La raccolta differenziata e il riciclaggio di tali rifiuti provenienti da apparecchiature nel momento dello smaltimento aiuteranno a preservare le risorse naturali e garantiranno un riciclaggio adatto a proteggere il benessere dell'uomo e dell'ambiente. Per maggiori informazioni sui centri di raccolta, contattare il proprio ufficio locale, il servizio di smaltimento rifiuti o il negozio presso il quale è stato acquistato il prodotto.

©2015 Horizon Hobby, LLC
Blade, E-flite, the BNF logo, DSM, DSM2, DSMX, SAFE, the SAFE logo and ModelMatch
are trademarks or registered trademarks of Horizon Hobby, LLC.
The Spektrum trademark is used with permission of Bachmann Industries, Inc.
All other trademarks, service marks and logos are property of their respective owners. Patents pending.
Created 7/15 48330 BLH2400/BLH2480