マーキングロケーション/カラーガイド（外観仕上げ）
Marking Location / Color Guide (exterior finish)

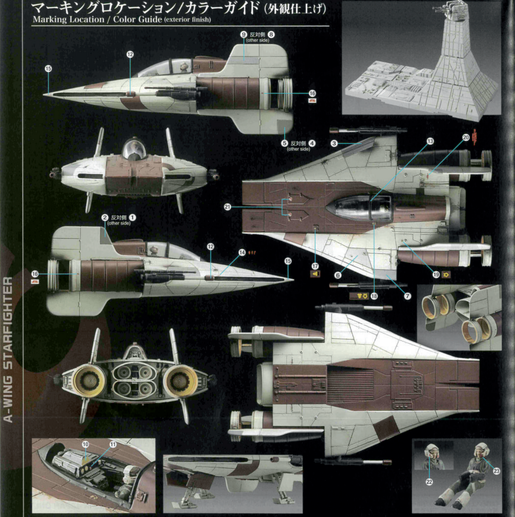

MARKING

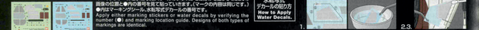

マーキングシール STICKERS / 水転写式デカール WATER DECALS

マーキングシールと水転写式デカールの入っているものを選択し、ご使用ください。
選択の目安に◆◆の記号を付して記しています（マークの内容は同じです）。
◆◆はマーキングシール、水転写式デカールの使用です。
Apply either marking stickers or water decals by verifying the symbols. ◆◆ is for marking sticker and decals. Designs of both types of markings are identical.

水転写式デカールの貼り方 How to Apply Water Decals

1. Cut out the decal, leaving a little margin around the design. Place the decal in lukewarm water for 3 seconds, and then take it out with tweezers. 2. When the decal is ready to slide off the backing paper, apply it by sliding it onto the surface of the model. 3. Press with a cotton swab or other absorbent item to squeeze out air bubbles.

※色あせ、手垢等が出ないためです。※デカールを貼る前の中央のパーツの部分を、あらかじめ中性洗剤でこするなどして一度水で洗浄します。デカールを貼る前の状態（パネル）にパーツを、最終仕上げ、組み立て前に貼ってください。※水転写式の貼り方は、1.デカールを切り出す。2.デカールを水に3秒間浸ける。3.デカールがデカール台紙から滑るようになったら、指先などでモデルの表面に滑らせて貼る。4.綿棒などで押さえ、気泡を除去する。※水転写式デカールの貼り方は、1.デカールを切り出す。2.デカールを水に3秒間浸ける。3.デカールがデカール台紙から滑るようになったら、指先などでモデルの表面に滑らせて貼る。4.綿棒などで押さえ、気泡を除去する。

COLOR GUIDE

- ■ プラグアルミ（ライトメタリック）が付属。ご自分の感覚色をご覧ください。
- ■ 塗装に当たり安全性と作業性のために使用をすすめます。
- ■ カラー表示は参考値です。塗装ガイドの内容は実物と異なります。

全体ホワイト系：グランプリホワイト（70%）＋ このが白ホワイト（30%）＋つや消し黒（ブラックベース）（少量） White body：Off white（70%）+Flat white（30%）+Flat base（small dose）	コクピット内部：ニュートラルグレー（100%） Cockpit：Neutral gray（100%）
全体レッド系：コックアプリコット（90%）＋センプレッド（5%）＋つや消しホワイト（5%） Red body：Cocoa brown（90%）+Red master（5%）+Flat white（5%）	パイロット目：ライトブラウン（60%）＋ホワイト（40%） Pilot face：Tan（60%）+White（40%）
レーザー砲：つや消しブラック（100%） Laser gun：Flat black（100%）	パイロットスーツ：カーキグリーン（100%） Pilot suit：Khaki green（100%）
	ブーツなど：つや消しブラック（100%） Boots：Flat black（100%）
	パイロットヘルメット：エアクラフトグレー（100%） Pilot helmet：Aircraft gray（100%）

For a more life-like finish, refer to the color guide.
Use of water-based paint is recommended for safety reasons.
The color (trending) is shown for reference and the actual color may differ from the image.

© 2016 LUCASFILM LTD. & ™ All rights reserved. Used under authorization.

※この商品には、1/72スケールのスターファイターがセットしています。This package contains one set of 1/72 A-WING STARFIGHTER.
←キャンペーンを実施する場合があります。応募する際に使用するものとしてください。（Valid only in Japan.）

※ここに掲載している情報は2016年5月現在のものです。
* The information is current as of May, 2016.

STAR WARS

1/72 scale Plastic Model Kit

A-WING STARFIGHTER™

Aウイング・スターファイター

Aウイング・スターファイターは、洗練された矢じりのような機体形状、合理化されたコクピット、
および大型の2基のエンジンを持ち、反乱同盟軍のハンガー・ベイに駐機した状態からでもその速さを感じ取る事ができる。
そのスピードはタイ・インターセプターをも凌ぎ、出撃にも適した機体となっている。両翼端には旋回可能なレーザー砲を有する。
エンドアの戦いで出撃したグリーン中隊は、Aウイング・スターファイターで輻輳されていた。

With its sleek arrowhead shape, streamlined cockpit, and massive twin engines, the A-wing starfighter suggests raw speed even when parked within Alliance hangar bays. Faster than even the TIE interceptor, the A-wing is well suited for lightning strikes. It sports a pair of pivoting laser cannons on each wingtip. The starfighters of Green Squadron, which flew in the Battle of Endor, were made up of A-wing starfighters.

※画像は実写です。*The images are from the films.

※画像の商品は、多少異なりますのでご了承ください。
※画像の完成品は、塗装してあります。※画像はイメージです。
* The actual product may vary slightly from the images.
* The completed product in the image has been painted.

BANDAI 2016 MADE IN JAPAN

Disney © & ™ Lucasfilm Ltd.

0206320

BANDAI

⚠ 注 意

お買い上げのお客様へ。必ずお読みください。

- ●本商品の対象年齢は15才以上です。対象年齢未満のお子様には絶対に与えないでください。
- ●小さな部品がありますので、小さなお子様が誤って飲み込まないように注意してください。誤飲などの危険があります。
- ●ビニール袋を頭からかぶったり、顔を覆ったりしないでください。窒息する恐れがあります。
- ●尖った部分や鋭い部分がありますので、取り扱いや保管場所に注意してください。怪わ(ケガ)をする恐れがあります。
- ●接着剤を使用する場合は、閉めきった室内では使用しないでください。中毒の危険があります。

⚠ CAUTION

Read the following instructions before use.

- This product is for 15 years-old and up. Not suitable for children under this age.
- This product contains small parts. Be careful to prevent children from accidentally swallowing them in order to avoid choking.
- Never cover your face with the plastic bag to avoid suffocation.
- Pay attention to sharp parts and edges. Handle and store them with care to avoid injury.
- Do not use adhesives in a poorly ventilated room to prevent poisoning by the fumes.

〈組み立てる時の注意〉

- ●組み立てる前に説明書をよく読みましょう。
- ●部品は番号を確認の上、ニッパーなどで丁寧に切り取りましょう。切り取った後のクズは捨ててください。
- ●部品の加工の際の切削、工具、塗料、接着剤などのご使用にあたっては、それぞれの取扱説明書をよく読んで正しく使用してください。
- ●塗装には、より安全性に配慮した水性塗料のご使用をおすすめします。
- ●ヤスリ作業の際、細部に指が当たりやすい箇所などにはキリコミを設けてください。
- ※この商品には道具類は入っていませんので、別にご用意ください。

組み立て中に使用されているアイコン
Symbols used in instructions

- ×2 ・部品を数値の個数作る / ・Build parts for the specified number.
- 1 ・シールの番号 / ・Sticker number

<Notes on assembly>

- Carefully read the instructions before assembling.
- Check the part number, and cut them cleanly with nippers. Discard the remnants.
- Carefully handle the plastic cuttings for all edged tools, paints, adhesives, etc. used in assembly and use them correctly.
- Use of water-based paint is recommended for safety reasons.
- Pay extra attention when handling sharp points and edges.
- Tools are not included.

各部品はニッパーなどで、きれいに切り取りましょう。
Use nippers to cut each part from the sprue.

パーツリスト Parts List

※クリアパーツの中には、製造工程上気泡が入っているものがありますがご了承ください。
* Bubbles may be present in the clear parts from manufacturing.

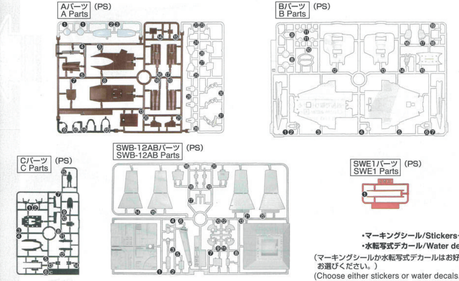

- ・マーキングシール/Stickers……1
- ・水転写式デカール/Water decals…1

（マーキングシールか水転写式デカールはお好きな方をお選びください。）
(Choose either stickers or water decals.)

INDEX

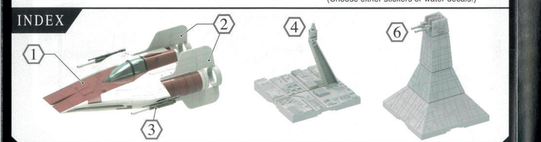

部品の探しかた Finding parts

※説明書のパーツに書いてある番号と同じものをランナーから探しましょう。（パーツリストとあわせて見ると、探しやすいでしょう。）
* All parts are numbered. Follow the instructions and find correct parts on the sprue.

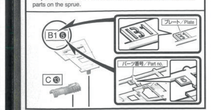

パーツの切り取りかた Cutting out parts

❶まず、パーツから少し離れた位置にニッパーの刃を入れて切り取ります。
Cut a part with nippers with some margin.

❷ニッパーの刃（パーツ）に密着させてゲートを切り取りは、きれいに仕上がります。
Cut the margin with the blade of the nippers for a clean finish.

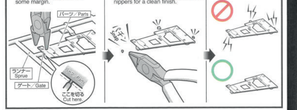

※説明のイラストは一例です。* Illustrations are examples.

組み立てで使用するまでは、パーツは切り取らないでください。
Do not separate parts from sprue until ready to assemble.

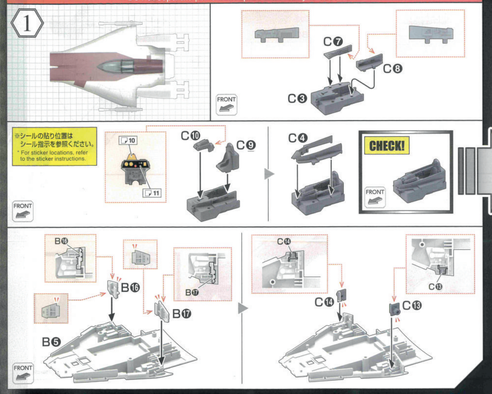

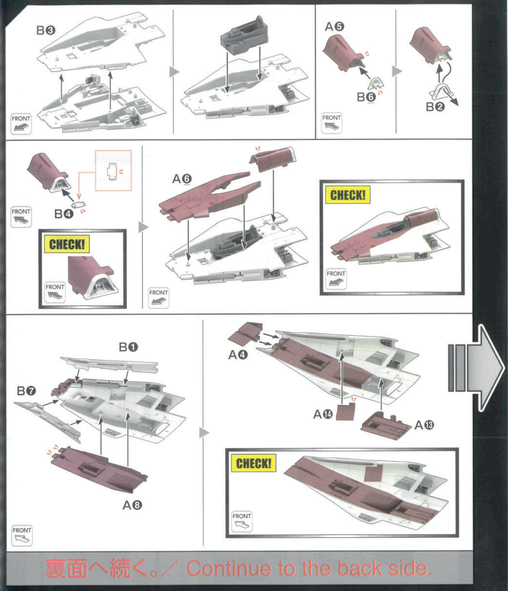

裏面へ続く。／ Continue to the back side.

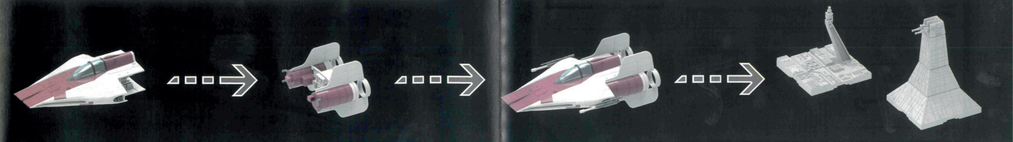

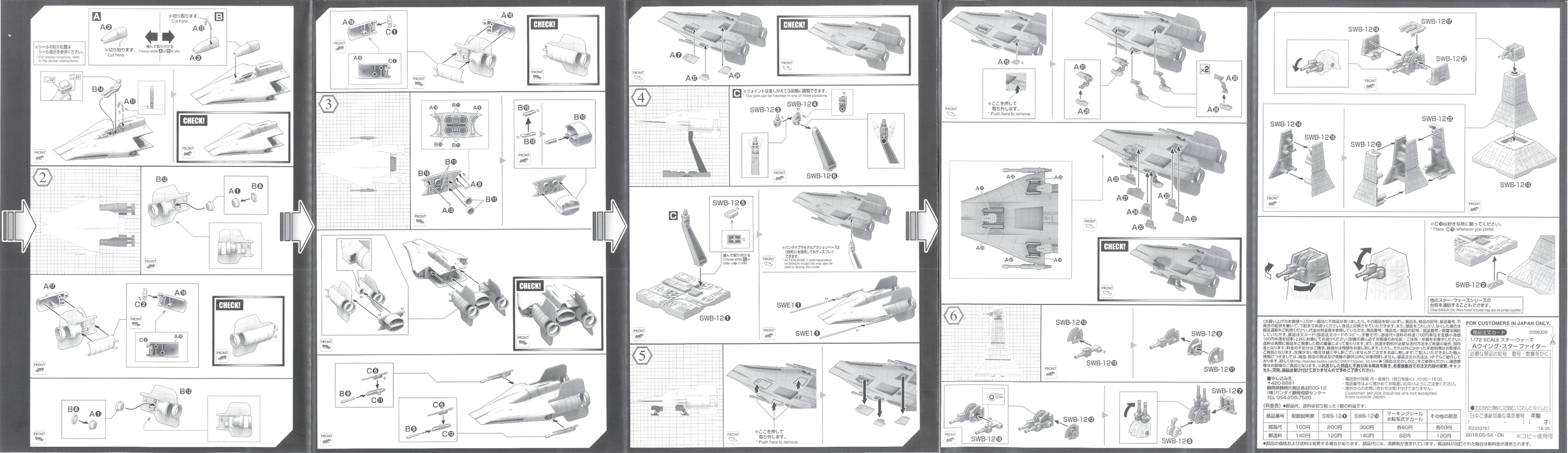

A❺
※ここを押して
取り外します。
* Push here to remove.
A❶
A❷
×2
A❺
A❷
A❹
A❹
A❹